Szekcionált garázskapuk

ÚJ: LPU 67 Thermo – az energiatakarékos kapu

HÖRMANN

TARTALOM

6 Erős érvek a Hörmann mellett

16 Szekcionált acélkapuk áttekintése

20 Tömörfa szekcionált kapuk áttekintése

22 Acélfelületek és fafajták áttekintése

24 Teljes körű áttekintés

28 Kapumotívumok

54 Színek

60 Kézi kireteszelés

62 Üvegezések

64 Személybejáró-ajtók

66 Mellékajtók

68 Felújítás és korszerűsítés

74 Garázskapu-meghajtások

78 Kiegészítők

84 Műszaki tartalom

92 Teljesítmény jellemzők

94 Méretek és beépítési adatok

102 Hörmann termékprogram

Az ábrákon látható kapuk részben egyedi felszereltséggel rendelkeznek, és nem mindig felelnek meg az alapkivitelnek.

Az ábrázolt felületek és színek nyomdatechnikai okokból eltérhetnek a valóságostól.

Törvényileg védve. Az utánnyomás, kivonatosan is, csak a mi beleegyezésünkkel megengedett. A változtatások jogát fenntartjuk.

Tekintse meg az előnyöket

A szekcionált kapuk függőlegesen nyílnak, és helytakarékos módon a mennyezet alatt helyezkednek el. E konstrukciós elvnek köszönhetően maximális helyet biztosítanak a garázsban és a garázs előtt. A szekcionált garázskapuk ráadásul bármilyen garázsnyílásba beépíthetők, és max. 14 cm-rel nagyobb áthajtószélességet biztosítanak, mint a billenőkapuk. Ezenfelül a négy oldalon elhelyezkedő, tartósan elasztikus és időjárásálló tömítésnek köszönhetően optimálisan tömítettek.

Ne sajnálja magától ezt a kényelmet!

„Egy jó névért meg kell dolgozni.”

August Hörmann

A cégalapító ezen gondolata napjainkra valósággá vált, és bebizonyosodott, hogy a Hörmann márkanév egyet jelent a valódi minőségi termék jelképével. A több mint 80 éves kapu- és meghajtás-gyártási tapasztalat, a mintegy 20 millió eladott kapu és meghajtás, Európa első számú piacvezetőjévé tette a családi vállalkozást. Egy Hörmann szekcionált kapu megvásárlásakor ezt jó érzés tudni.

1 Német márkaminőség

Az összes kapu- és meghajtáskomponenst a Hörmann saját maga fejleszti és gyártja, így e termékek száz százalékosan egymásra vannak hangolva, biztonságosságukat független, elismert intézetek vizsgálják és tanúsítják. E termékek Németországban, a DIN ISO 9001 minőségbiztosítási rendszer előírásai szerint készülnek és teljesítik a 13241-1 sz. Európai Szabvány összes követelményét. Ráadásul magasan képzett munkatársaink intenzíven dolgoznak az új termékeken, a folyamatos fejlesztéseken és a részletek javításán. Így szabadalmakat és páratlan megoldásokat dobunk piacra.

Made in Germany

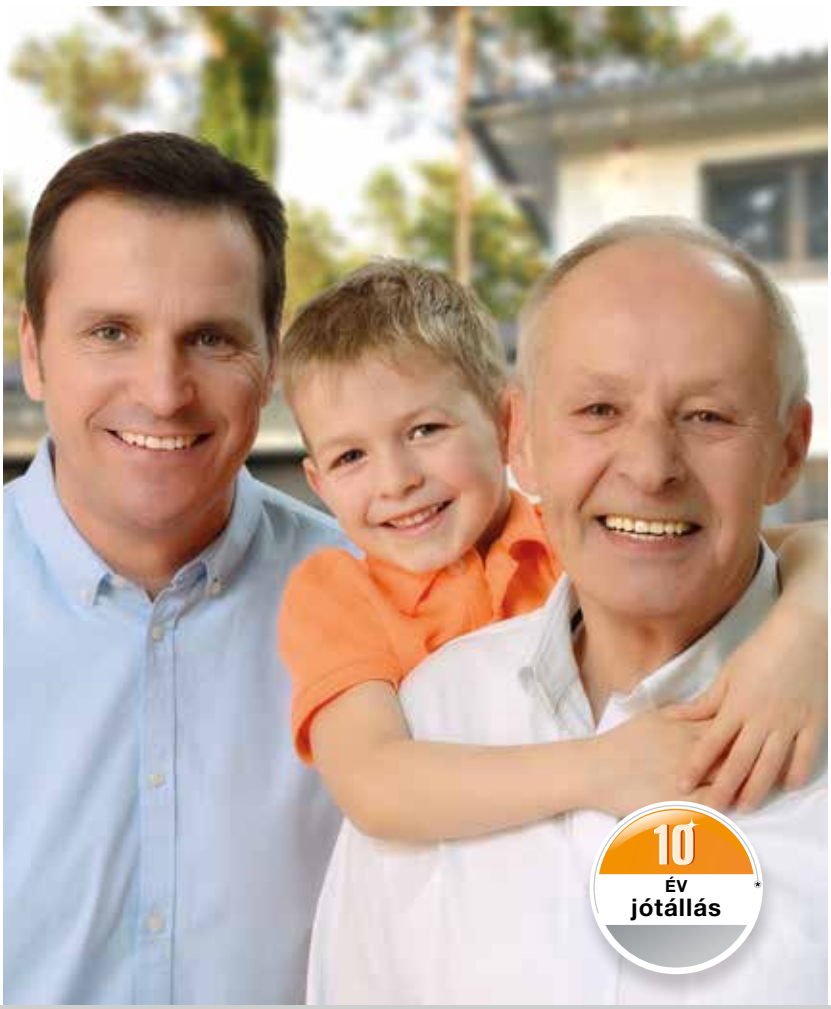

2 Generációk garázskapuja

Hosszan tartó, valós feltételek melletti tesztelés gondoskodik a bevált sorozatgyártású termékek Hörmann-minőségéről. Ezen okból, illetve a kiváló műszaki megoldásoknak, valamint a kompromisszum nélküli minőségbiztonságnak köszönhetően a Hörmann **10 év jótállást ad minden szekcionált kapura és 5 évet a Hörmann meghajtásokra.***

* A részletes jótállási feltételeket az alábbi oldalon találja: www.hormann.hu

3 Szem előtt tartjuk a jövőt

A Hörmann jó példával szeretne elöl járni. Ezért az **energiaszükségletének 100 %-át zöldáramból fedezi.** Emellett egy tanúsított, intelligens energiagazdálkodási rendszer bevezetésének köszönhetően évente több tonna CO_2-t takarít meg. Továbbá a Hörmann nagy hangsúlyt fektet arra, hogy termékei a tartós építést szolgálják.

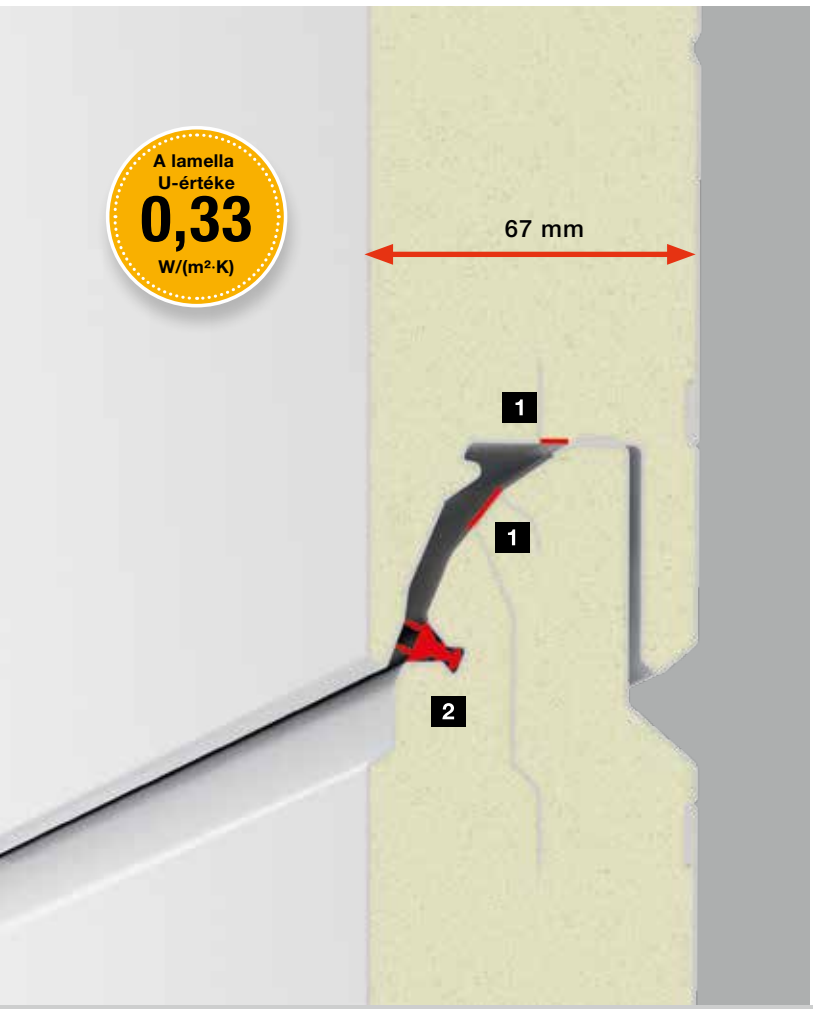

4 Modern energiatakarékos kapu

Különösen olyan garázsokhoz, melyek közvetlenül csatlakoznak a házhoz, ajánlott a duplafalú szekcionált kapu. Az igen jó hőszigeteléssel ellátott LPU 42 kapu mellett, az ■ **ÚJ LPU 67 Thermo** kapu kínálja mindazt, ami a mai modern építészettől elvárható: **hőhídmentes lamelláknak** 1 **köszönhető kiváló hőszigetelést** melynek U-értéke 0,33 W/(m²·K)*, nagyon jó tömítettséget a lamellák között a dupla ajakos tömítések révén 2 és optimális aljzati csatlakozást dupla padlótömítéssel, mely az aljzati egyenetlenségeket is kiegyenlíti és csökkenti az energiaveszteséget.

* A kapu (5000 × 2125 mm-es) U-értéke: 1,0 W/(m²·K)

5 Hatékony hőszigetelés

Csak a Hörmann-nál

A **Hörmann ThermoFrame** tokcsatlakozással a duplafalú szekcionált kapu amúgy is nagyon jó hőszigetelési tulajdonságai még tovább javíthatók. A fekete műanyag profil a kapu tokjával össze van szerelve. A tok és a falazat közötti hőgátnak köszönhetően **a tömítettség akár 15 %-kal** is javul.** Az opciós ThermoFrame tokcsatlakozást Ön minden Hörmann szekcionált kapuhoz megkaphatja.

** duplafalú LPU 42 szekcionált garázskapunál, 5000 × 2125 mm-es méret esetén

6 Hosszantartó, optimális védelem

Csak a Hörmann-nál

A ridegedésnek ellenálló, 4 cm magas **műanyag tokláb** körbefogja a tokot a rozsdásodás által veszélyeztetett területen, és **tartósan védi a lehetséges rozsdásodástól**. A konkurencia megoldásaitól eltérően ez a hatékony, hosszan tartó védelem tartós ázás esetén is. Együtt a kapu aljzattömítésével a tokláb optikailag is egy jól sikerült lezárást képez.

7 Exkluzív kapu belső megjelenés

Aki a garázsát egyben hobbiszobaként is használja, az a garázsában a kapu belső megjelenését is harmonikussá tenné. **Az Premium kivitelű ■ ÚJ LPU 67 Thermo** kapu pontosan ezt a kívánságot teljesíti: a komplett tok***, a futó- és összekötősínek, valamint az összes vasalat nézetazonos a kapu belső oldalának RAL 9002 törtfehér színével. **Így a kapu harmonikusan illeszkedik a belső térhez** és felértékeli az Ön garázsát. Ráadásul a kapu a tandem futógörgőknek köszönhetően különösen nyugodt és egyenletes futású.

*** A tok külső oldala is RAL 9002 törtfehér színű, ezért a RAL 9016 színű kapukhoz tokburkolat használata ajánlott.

8 Harmonikus összbenyomás

1 Azonos bordamagasság és nem látható lamellaátmenetek bordázott kapuk esetén
A Hörmann garázskapuk jellemzője az azonos bordamagasság **[A]**. A lamellák úgy kerültek kialakításra, hogy zárt állapotban az átmenetek gyakorlatilag láthatatlanok maradnak. Hasonlítsa össze!

Kapható praktikus mellékajtó is, a szekcionált garázskapuval azonos bordafelosztással (lásd a 66. oldalt)

2 Nem azonos méretű bordamagasság [B], [C] a különböző lamellamagasságok miatt, és látható lamellaátmenetek a versenytársak kapuinál. Az eredmény egy zavaró megjelenés lesz.

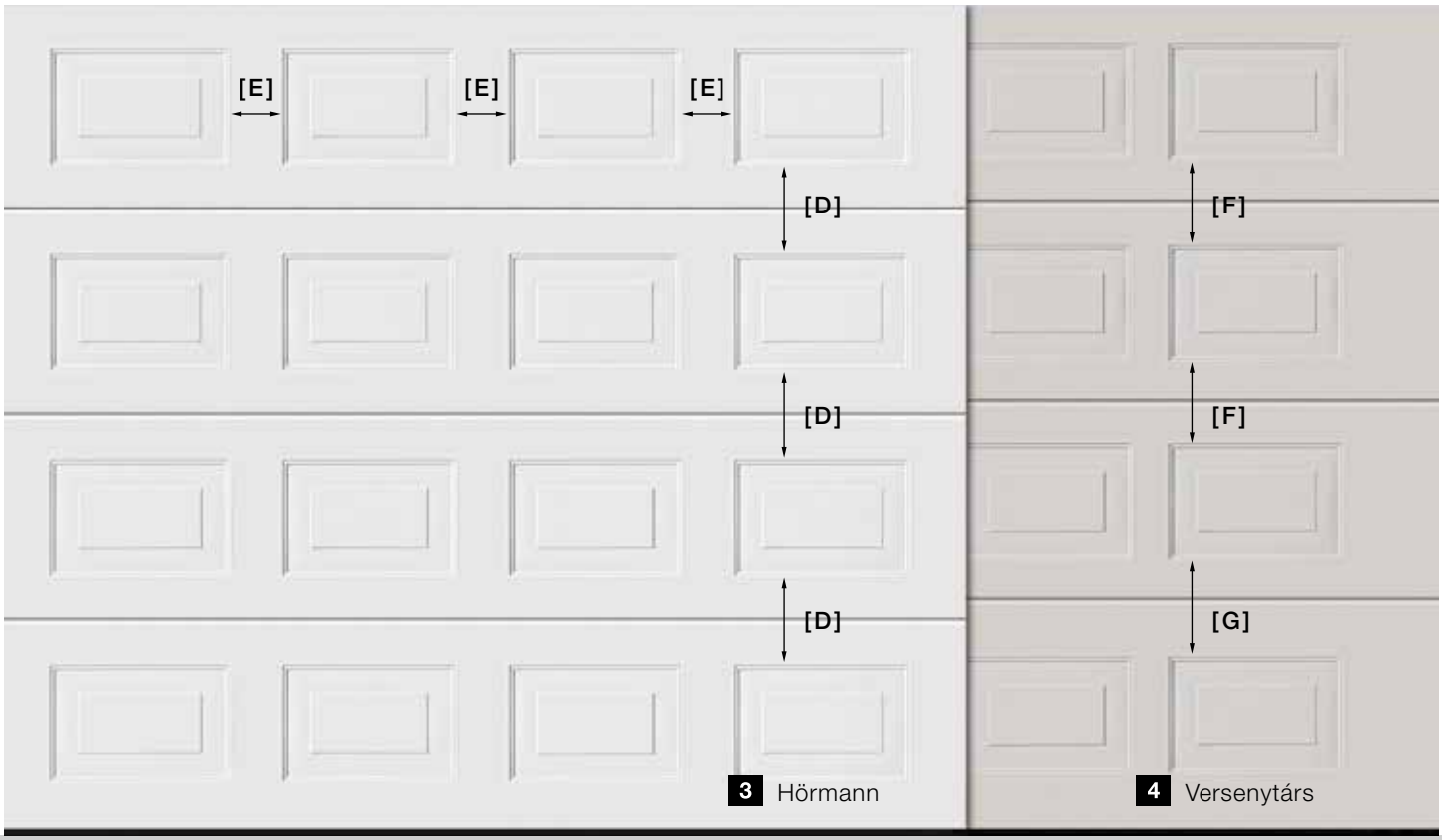

3 Hörmann

4 Versenytárs

3 Azonos kazettafelosztás
A harmonikus összbenyomáshoz a Hörmann szekcionált kapuknál az egyes kazetták közötti távolságok **[D]** a kapu teljes magasságában azonosak. Ez a kapu teljes magasságában azonos méretű lamellák révén érhető el. Az egyes kazetták **[E]** közötti vízszintes távolságok is egységesek. Ez teljesen egységes megjelenést eredményez.

Kívánságra a szekcionált garázskapukhoz való mellékajtók is kaphatók a kapuval azonos lamellafutással (lásd a 66. oldalt).

4 Nem azonos kazettafelosztás [F], [G]
a különböző méretű lamellamagasságok miatt, a versenytársak kapuinál. Ezáltal az eredmény egy zavaró megjelenés lesz.

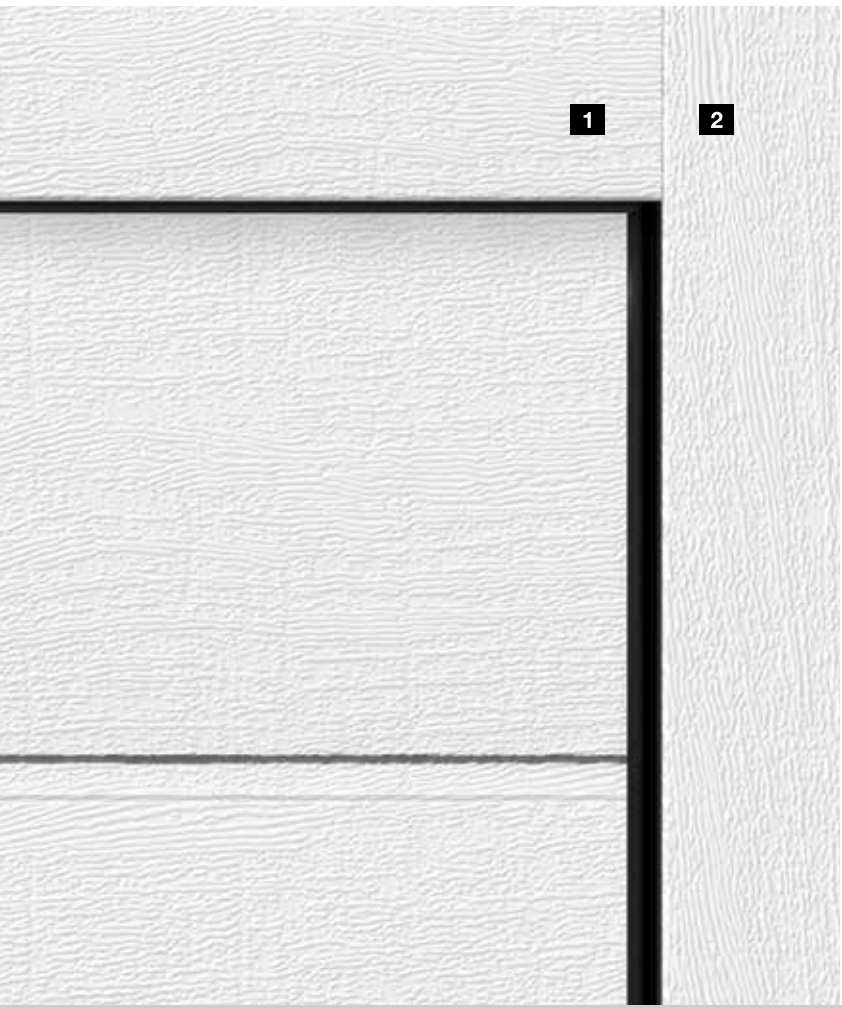

9 Tok és kapulap azonos külsővel

Csak a Hörmann-nál

Egy **kapu harmonikus megjelenését** sok, apró részlet határozza meg: a szemöldökkiegyenlítő blende 1 a fehér kapuknál és az összes felületnél mindig nézetazonos a kapulamellákkal. Ezáltal minden összhangban van. Az oldaltokok 2 alapkivitelben fehér Woodgrain felületűek. A Sandgrain, Silkgrain vagy Decograin felületű, valamint a színes szekcionált kapukhoz opcionálisan kapható a kapulamellákkal azonos felületű tokburkolat. A Micrograin kapuknál a tokburkolat sík Silkgrain felületű.

További információk a 71 – 72. oldalon találhatók.

* LPU 67 Thermo Premium kivitel esetén RAL 9002 törtfehér

10 Kapuval egy síkot alkotó szemöldökblende

LPU 42 kapuknál ez az egy síkot alkotó szemöldökkiegyenlítő blende elegáns megoldás a kapulap és a blende közötti láthatatlan átmenethez. A kapu zárt állapotában a felső kapuelem egy síkot alkot a blendével.

További információk a 71. oldalon találhatók.

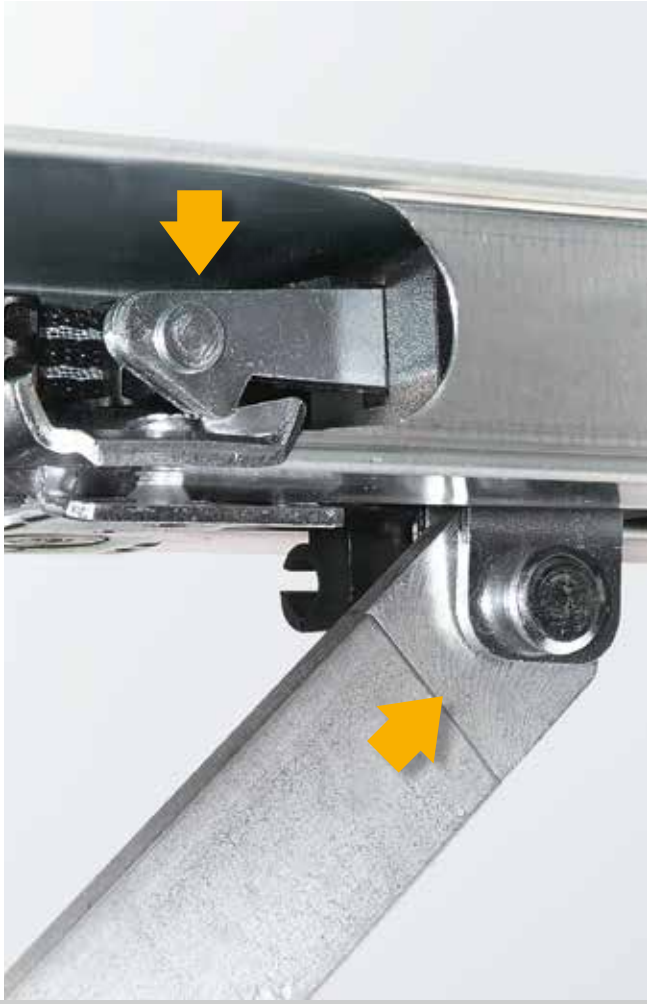

11 Praktikus megoldások

Csak a Hörmann-nál

Az egyszerű személyátjáráshoz ajánlott az alacsony küszöbös személybejáró-ajtós LPU 42 kapu használata. Így könnyedén kihozhatók a kerékpárok vagy kerti eszközök a garázsból, anélkül, hogy ki kellene nyitni a kaput. A nemesacél küszöb középen csak 10, a peremeknél pedig 5 mm magas. Csökkenti a megbotlás kockázatát, és megkönnyíti az áthaladást például kerékpárral.

12 Még nagyobb biztonság

Csak a Hörmann-nál mechanikus feltolás elleni védelem a meghajtássínben

A hívatlan vendégeknek a Hörmann automata szekcionált kapukkal szemben nem sok esélyük van. Ha a kapu zárva van, a **feltolásvédelem** automatikusan beugrik a vezetősín ütközőjébe, **így azonnal erősen reteszel, és véd a feltolással szemben.** Ez a szabadalmaztatott kapureteszelés pusztán mechanikusan működik, ezért – a versenytársak meghajtásaival szemben – áramellátás nélkül is hatásos marad.

Tekintse meg rövidfilmünket:
www.hormann.hu/video

13 BiSecur rádiós rendszer igazolt biztonsággal

Csak a Hörmann-nál

A kétirányú BiSecur rádiós rendszer egy **jövőbemutató technika** garázskapuk, udvari kapuk, ajtók meghajtására lámpák és sok más szerkezet kényelmes és biztonságos működtetésére. Ez a Hörmann által fejlesztett stabil, zavarmentes hatótávolságú, extrém biztonságos BiSecur titkosítási eljárás a biztonság érzését nyújtja Önnek, mivel idegenek az Ön rádiós jelét nem tudják lemásolni. Ezt a bochumi Ruhr Egyetem biztonsági szakértői is bevizsgálták és tanúsították.

Tekintse meg rövidfilmünket:
www.hormann.hu/video

Tökéletesen egymásra hangolva és 100 %-ig kompatibilis

Az összes BiSecur meghajtás, vevőegység és kezelőelem 100 %-ig kompatibilis.
Egy kéziadóval vagy pl. rádiós kódkapcsolóval Ön nemcsak a garázskaput nyithatja kényelmesen, hanem a Hörmann meghajtással felszerelt udvari kaput is, illetve ajtószárny-meghajtásokat vagy egyéb BiSecur vevőegységgel ellátott eszközöket is működtethet.
Az app* segítségével, a Hörmann BiSecur Gateway kapcsolattal kényelmesen, **okostelefonján vagy táblagépén keresztül** működtetheti a Hörmann garázskapu- és udvarikapu-meghajtását, Hörmann házbejárati ajtóját** vagy PortaMatic beltériajtó-meghajtását, valamint egyéb készülékeit.

* Az IOS és Android operációs rendszerrel működő okostelefonok és táblgépek számára.
** Ehhez a funkcióhoz az szükséges, hogy a Hörmann ThermoCarbon / ThermoSafe házbejárati ajtója S5/S7 Smart automata zárral legyen felszerelve.

14 A kapu helyzete kényelmesen lekérdezhető

Nem kell többé szélben és esőben az ajtó előtt megvárnia, hogy kapuja valóban bezáródott-e. Gombnyomásra láthatja a HS 5 BS kéziadó LED-jének színéből a kapu helyzetét. Ha a kapu nyitva lenne, akkor az egy további gombnyomásra*** bezáródik. Ennél kényelmesebben és biztonságosabban nem lehet kaput vezérelni.

*** Ha a kaput, a kapura való rálátás nélkül működtetik, akkor egy kiegészítő fénysorompó használata szükséges.

15 Kitűnő design

Az **exkluzív BiSecur kéziadók** dizájnos fekete vagy fehér megjelenésük mellett, elegáns és különösen kézre álló alakjukkal is kitűnnek.

Az opcionális magasfényű, a zongorabillentyűk lakkozásához hasonló megjelenésű Hörmann BiSecur kéziadókat exkluzív designjukért a neves reddot design award díjjal tüntették ki.

Tekintse meg rövidfilmünket:
www.hormann.hu/video

Felső kép: HS 5 BS asztali kéziadó-tartóval (opcióban).

LPU 67 Thermo

■ ÚJ

Az energiatakarékos kapu a 67 mm vastag lamelláknak köszönhetően kitűnik kiváló hőszigetelésével.

LPU 42

A duplafalú LPU 42 kapu a 42 mm vastag lamelláival nagyon jó hőszigetelést nyújt.

LTE 42

Az egyhéjú LTE 42 kapu a kedvező árú megoldás az olyan különálló garázsokhoz, melyeket nem szükséges hőszigetelni.

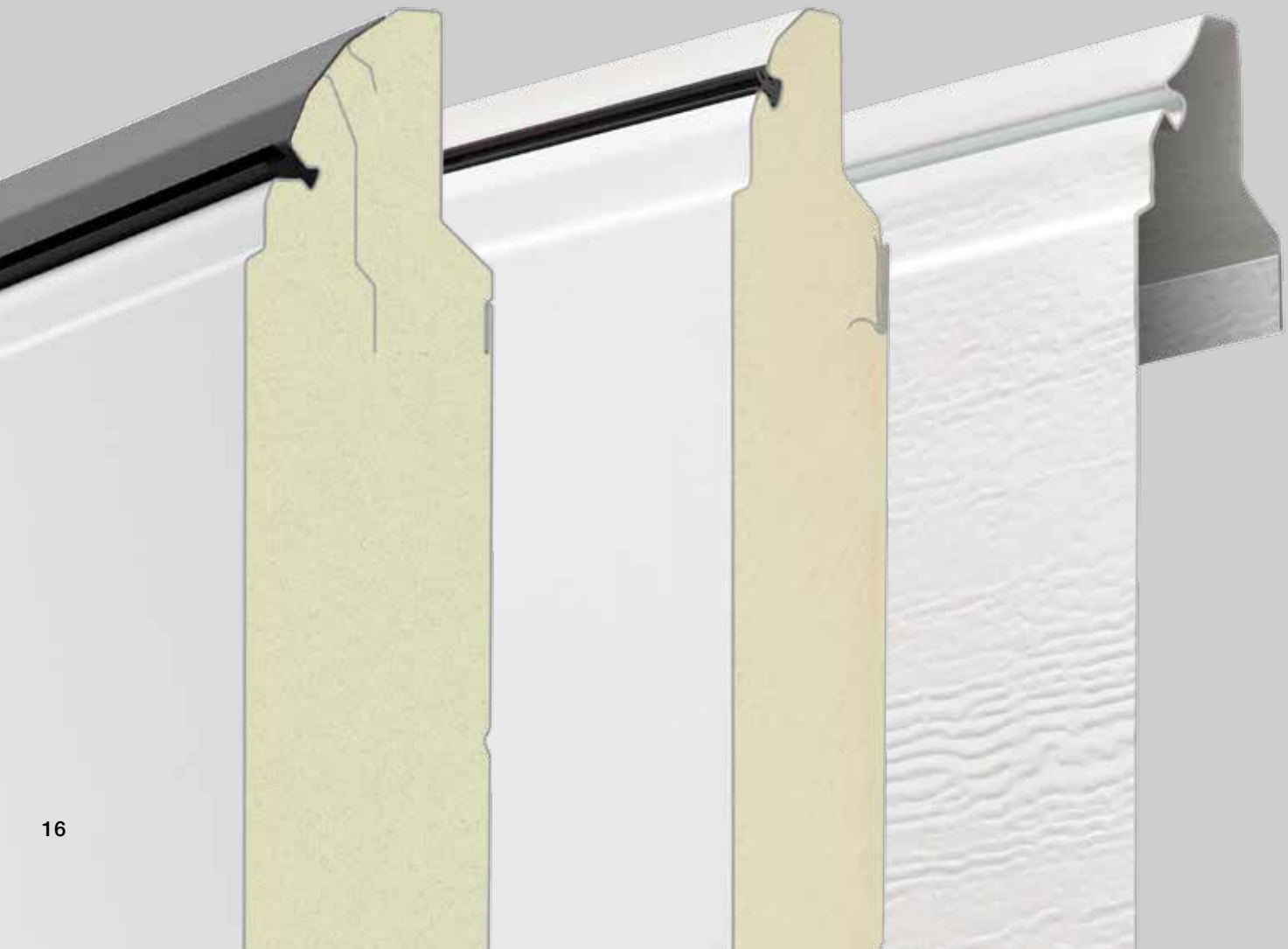

S-bordás (LPU 42, LTE 42), RAL 9016 fehér

L-bordás (LPU 67 Thermo, LPU 42, LTE 42), RAL 9016 fehér

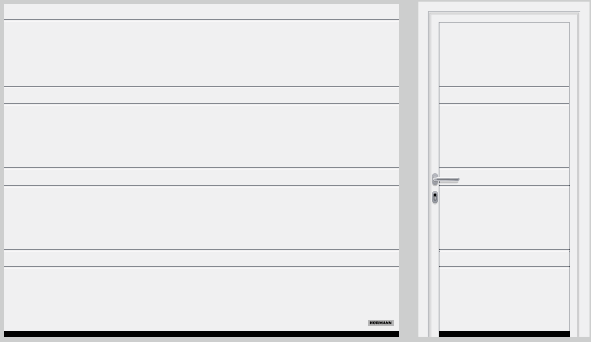

D-bordás (LPU 42), RAL 9016 fehér

T-bordás (LPU 42), RAL 9016 fehér

L-bordás (LPU 67 Thermo, LPU 42), RAL 9016 fehér

Kazettás (LPU 42, LTE 42), RAL 9016 fehér

L-bordás (LPU 67 Thermo, LPU 42),
450 jelű motívum, RAL 9016 fehér

L-bordás (LPU 67 Thermo, LPU 42),
456 jelű motívum, RAL 9016 fehér

L-bordás (LPU 67 Thermo, LPU 42),
461 jelű motívum üvegezéssel, RAL 9016 fehér,
451 jelű motívum üvegezés nélkül (kép nélkül)

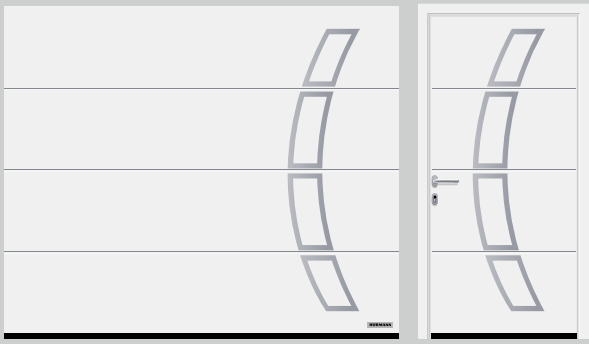

L-bordás (LPU 67 Thermo, LPU 42),
457 jelű motívum, RAL 9016 fehér

L-bordás (LPU 67 Thermo, LPU 42),
462 jelű motívum üvegezéssel, RAL 9016 fehér,
452 jelű motívum üvegezés nélkül (kép nélkül)

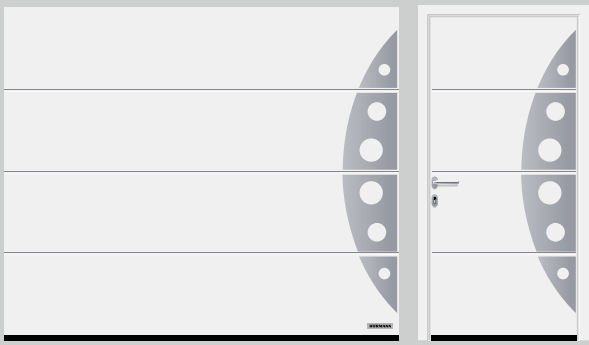

L-bordás (LPU 67 Thermo, LPU 42),
458 jelű motívum, RAL 9016 fehér

L-bordás (LPU 67 Thermo, LPU 42),
454 jelű motívum, RAL 9016 fehér

L-bordás (LPU 67 Thermo, LPU 42),
469 jelű motívum üvegezéssel, RAL 9016 fehér,
459 jelű motívum üvegezés nélkül (kép nélkül)

L-bordás (LPU 67 Thermo, LPU 42),
481 jelű motívum üvegezéssel, RAL 9016 fehér, 471 jelű motívum üvegezés nélkül (kép nélkül)

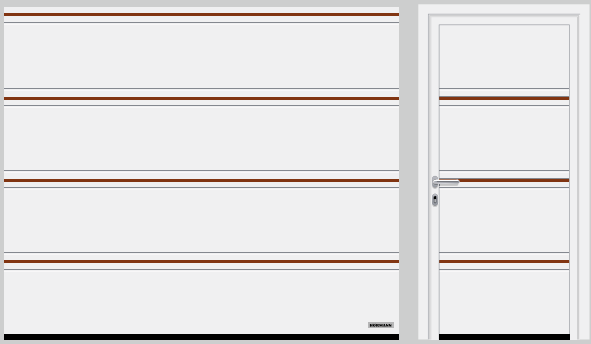

T-bordás (LPU 42), 501 jelű motívum, végigfutó nemesacél megjelenésű, fahatású (ábrázolva), RAL 9016 fehér vagy egyedi RAL-színű betételemekkel

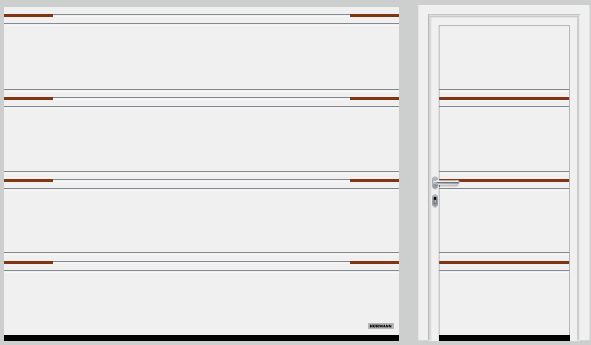

T-bordás (LPU 42), 500 jelű motívum osztott, nemesacél- vagy fahatású betételemekkel, RAL 9016 fehér színben

Egyedi design motívumok

A designelemek akár egyedileg is elhelyezhetők és kombinálhatók a kapun. Ön alakíthatja ki a saját kapumotívumát. A személybejáró-ajtós kapuk is szállíthatók designelemekkel. További szaktanácsért forduljon a Hörmann szakkereskedőhöz.

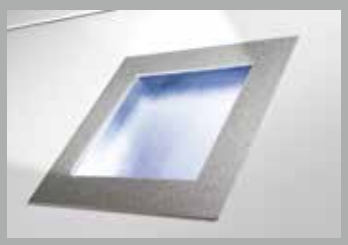

Designelem nemesacél és műanyag üvegezéssel

Különleges hangsúly betételemekkel

A T-bordás kapukhoz kétféle betételem kapható: a végigfutó betételemek a teljes kapuszélességen végigfutnak; az osztott, 435 mm széles betételemek a kapu bal és jobb oldali pereméhez vannak rendezve. A betételemeket nemesacél- vagy famegjelenésűként, valamint egyedi RAL-színben szállítjuk.

T-bordás kivitel nemesacél hatású betételemekkel

T-bordás kivitel fahatású betételemekkel

T-bordás kivitel egyedi RAL-színű betételemekkel
(a képen RAL 6018 színű betételemmel)

LTH 42

A tömörfa kapuk különösen alkalmasak faházakhoz vagy sok faelemmel ellátott épületekhez, mint pl. a látszó favázas vagy a fa homlokzati elemekkel ellátott házakhoz.

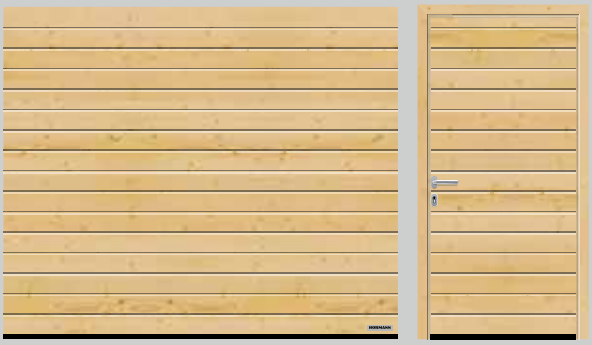

S-bordás, északi lucfenyő

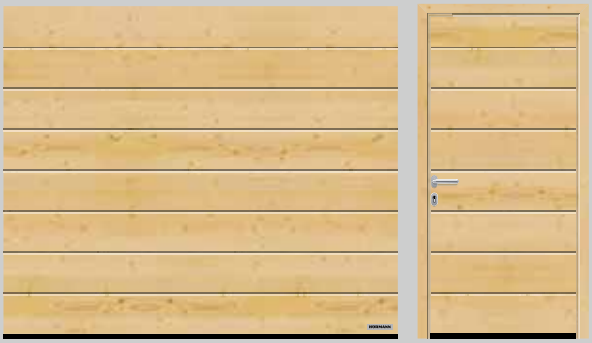

M-bordás, északi lucfenyő

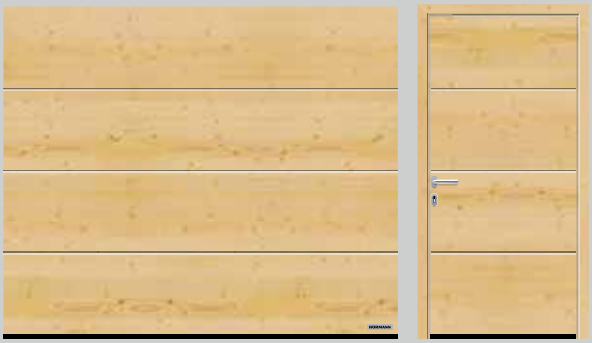

L-bordás, északi lucfenyő

Kazettás, északi lucfenyő

401 jelű motívum, északi lucfenyő

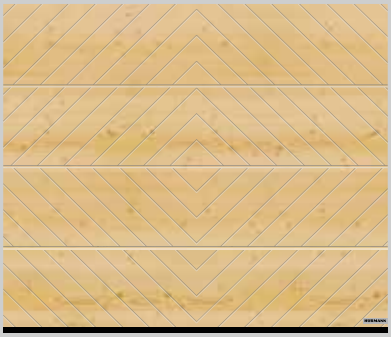

402 jelű motívum, északi lucfenyő

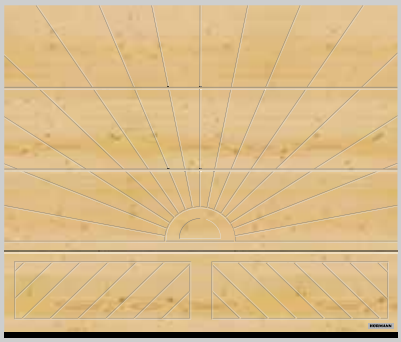

403 jelű motívum, északi lucfenyő

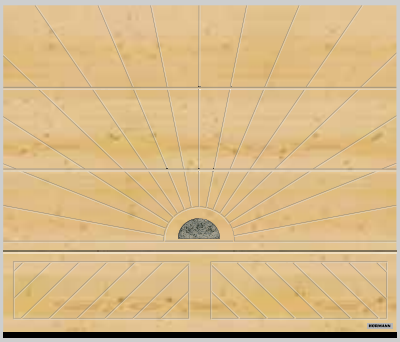

403 jelű motívum, terméskővel, északi lucfenyő

404 jelű motívum, északi lucfenyő

404 jelű motívum, terméskővel, északi lucfenyő

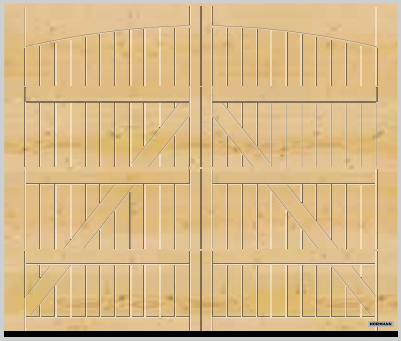

405 jelű motívum, északi lucfenyő

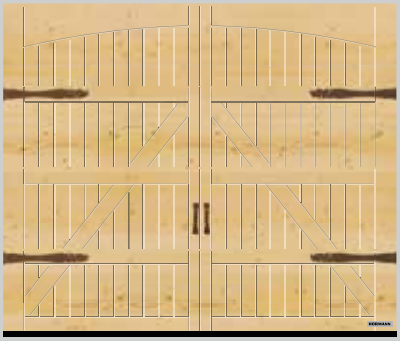

405 jelű motívum, opciós „Exklusiv” szárnyaskapu-vasalattal, északi lucfenyő

Egyedi kialakítás

Alkosson saját magának fakaput: elég mintának egy egyszerű rajz, egy számítógép-vezérelt maró pedig a terv alapján elkészíti Önnek az egyedi kaput.

A terméskő hangsúlyozza a szép kaput

Önnek 3 terméskő közül van lehetősége választani. A terméskő különleges jelleget ad a 403 és 404 jelű motívumoknak. Szín- és szerkezetbeli eltérések előfordulhatnak.

Tropical-zöld

Multicolor-vörös

Balmoral-rosso

A választás az Öné

Alakítsa ki garázskapuját egyedileg, a saját kívánsága szerint. Akár 4 felületből is választhat, amelyek a szín tekintetében az épület képéhez igazíthatóak. De választhatja a természetes fa karakterét visszaadó vagy az elegáns fémes megjelenést biztosító 6 Decograin dekorfelület valamelyikét is.
Tömörfa szekcionált kaput kétféle fafajból vásárolhat, melyeket 8-féle lazúros színbevonattal tehet egyedivé.

Acél dekorfelületek

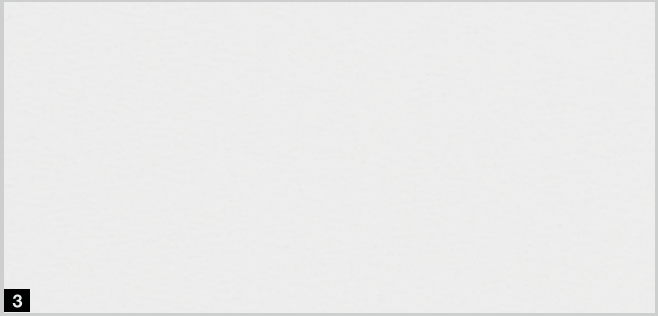

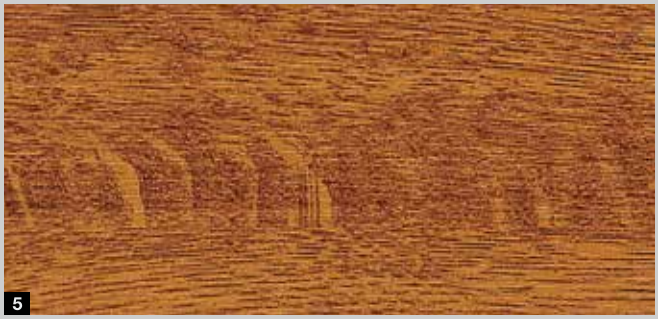

Fatípusok

6

7

1 Woodgrain

A kedvező árú, robusztus felületnél, melyen az eredetihez hű fűrészfog-mintázat található, a kisebb karcolások problémamentesen kijavíthatók. Ez a felület RAL 9016 fehér színben, 15 kedvező árú vagy egyedi RAL-színben kapható.

2 Sandgrain

Ez az ártudatos építőknek szánt, finoman strukturált felület különösen alkalmas a modern stílusú házakhoz. RAL 9016 fehér vagy 3 kedvező árú színben kapható.

3 Silkgrain

A selymesen sík Silkgrain felület a kapu nemes megjelenésének köszönhetően a legjobb választás a modern architektúrákhoz. Ráadásul az 50 %-kal vastagabb külső lemez nagyobb stabilitást ad a lamellának, így a kapufutás is sokkal nyugodtabb lesz. Ez a felület RAL 9016 fehér színben, 15 kedvező árú vagy egyedi RAL-színben kapható.

4 Micrograin

Ez a felület a sík acéllemezbe sajtolt hullámprofil által nagyon szép fény-árnyék hatást kelt. RAL 9016 fehér színben, 15 kedvező árú vagy egyedi RAL-színben kapható.

5 Decograin

Az UV-sugárzásnak ellenálló, műanyag fóliabevonattal rendelkező Decograin felület részletekbe menően hűen jeleníti meg a fa karakterét, illetve nemes megjelenésű, antracitszínű fémes eleganciát kölcsönöz a szekcionált kapunak. 5 természetes fadekorból vagy elegáns fémhatású dekorból választhat.

6 Északi lucfenyő

Az északi lucfenyő egy világos színű fenyő. Alapvetően egyenes rostú, néhol azonban spirálisan elcsavarodik, sárgásbarna „ágcsomókkal”, mely teljes természetességgel hat.

7 Hemlock

A Hemlock-fenyő egy szürkésfehértől világos szürkésbarnáig terjedő tűlevelű fa. Túlnyomórészt egyenes rostú, a rostiránnyal párhuzamosan futó ásványi csíkokkal és gyantatáskákkal.

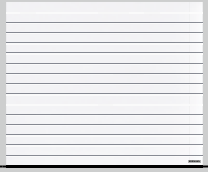

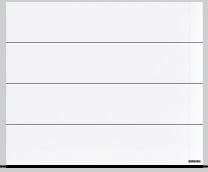

	S-bordás	M-bordás	L-bordás
LPU 67 Thermo ■ ÚJ Duplafalú szekcionált acél kapuk			
Silkgrain		RAL 9016 fehér 15 kedvező árú szín Egyedi RAL-szín	RAL 9016 fehér 15 kedvező árú szín Egyedi RAL-szín
Decograin		3 dekorfelület: Golden Oak, Dark Oak, Titan Metallic CH 703	3 dekorfelület: Golden Oak, Dark Oak, Titan Metallic CH 703
Max. szélesség Max. magasság		5000 mm 3000 mm	5000 mm 3000 mm
LPU 42 Duplafalú szekcionált acél kapuk			
Woodgrain	RAL 9016 fehér 15 kedvező árú szín Egyedi RAL-szín	RAL 9016 fehér 15 kedvező árú szín Egyedi RAL-szín	RAL 9016 fehér 15 kedvező árú szín Egyedi RAL-szín
Sandgrain		RAL 9016 fehér 3 kedvező árú szín	RAL 9016 fehér 3 kedvező árú szín
Micrograin			RAL 9016 fehér 15 kedvező árú szín Egyedi RAL-szín
Silkgrain		RAL 9016 fehér 15 kedvező árú szín Egyedi RAL-szín	RAL 9016 fehér 15 kedvező árú szín Egyedi RAL-szín
Decograin		6 dekorfelület: Golden Oak, Dark Oak, Night Oak, Rosewood, Winchester Oak, Titan Metallic CH 703	6 dekorfelület: Golden Oak, Dark Oak, Night Oak, Rosewood, Winchester Oak, Titan Metallic CH 703
Max. szélesség Max. magasság	6000 (7000*) mm 3000 (5000*) mm	6000 (7000*) mm 3000 (5000*) mm	6000 (7000*) mm 3000 (5000*) mm
LTE 42 Egyhéjú szekcionált acélkapuk			
Woodgrain	RAL 9016 fehér	RAL 9016 fehér	
Max. szélesség Max. magasság	5000 mm 3000 mm	3000 mm 3000 mm	

* SPU F42 Plus szekcionált kapuként (További információk a 86 / 87. oldalon találhatók)

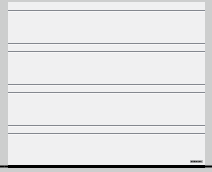
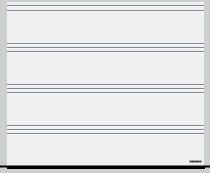

D-bordás	T-bordás	Kazettás
		RAL 9016 fehér 15 kedvező árú szín Egyedi RAL-szín
RAL 9016 fehér 15 kedvező árú szín Egyedi RAL-szín	RAL 9016 fehér 15 kedvező árú szín Egyedi RAL-szín	
		5 dekorfelület: Golden Oak, Dark Oak, Night Oak, Rosewood, Winchester Oak
6000 mm 3000 mm	6000 mm 3000 mm	5500 mm 3000 mm
		RAL 9016 fehér
		3000 mm 3000 mm

Kérjük, vegye figyelembe:

A részletes mérettartományok a 94. oldalon találhatók.

		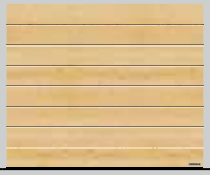	
	S-bordás	M-bordás	L-bordás
LTH Tömörfa szekcionált kapuk			
Északi lucfenyő	8 falazúr	8 falazúr	8 falazúr
Hemlock	8 falazúr	8 falazúr	8 falazúr
Max. szélesség Max. magasság	5000 mm 3000 mm	5000 mm 3000 mm	5000 mm 3000 mm

	Kazettás		
LTH Tömörfa szekcionált kapuk			
Északi lucfenyő	8 falazúr		
Hemlock	8 falazúr		
Max. szélesség Max. magasság	5000 mm 3000 mm		

Kérjük, vegye figyelembe:

A részletes mérettartományok a 94. oldalon találhatók.

▲ S-bordás Woodgrain felület, RAL 7016 antracitszürke színben,
Hörmann ThermoSafe alumínium házbejárati ajtó, 650 jelű motívum, RAL 7016 antracitszürke színben

30

▲ S-bordás Woodgrain felület, RAL 6009 fenyőzöld színben

▼ Woodgrain felületű, S-bordás kapu, RAL 9016 fehér színben, azonos megjelenésű mellékajtóval

▲ Acél- vagy Hemlock tömörfa S-bordás panelek nézetazonos mellékajtóval

▲ M-bordás Silkgrain felület, RAL 7016 antracitszürke színben,
Hörmann ThermoSafe alumínium házbejárati ajtó, 861 jelű motívum, RAL 7016 antracitszürke színben

▶ M-bordás Silkgrain felület, RAL 9016 fehér színben, a szemöldöknél LED-es fénysorral és SLS lámpás vezérlőoszloppal

▲ Acél- vagy Hemlock tömörfa M-bordás panelek

◀ M-bordás kapu,Decograin Titan Metallic CH 703 felülettel SPU F42 Plus ipari szekcionált kapu garázsokhoz max. 7000 mm szélességig (további információ a 90 / 91. oldalon található)

▲ L-bordás Decograin Titan Metallic CH 703 felület

▲ L-bordás kapu, Decograin Titan Metallic CH 703 felülettel SPU F42 Plus ipari szekcionált kapu garázsokhoz max. 7000 mm szélességig (további információk a 90 / 91. oldalon találhatók)

▶ L-bordás Winchester Oak Decograin felület, nézetazonos mellékajtóval

▼ L-bordás Silkgrain felület, RAL 8001 okkerbarna színben

▶ L-bordás kapu, 461 jelű designmotívum, Silkgrain felülettel, CH 703 üvegezési elemekkel; Hörmann ThermoSafe alumínium házbejárati ajtó, 173 jelű motívum

▼ L-bordás kapu, 450 jelű designmotívum, Silkgrain felületű, világosszürke RAL 7035 színben; Hörmann ThermoSafe alumínium házbejárati ajtó, 693 jelű motívum

▲ L-bordás kapu, 457 jelű designmotívum, Silkgrain felületű, RAL 9016 fehér színben; Hörmann ThermoSafe alumínium házbejárati ajtó, 188 jelű motívum

További információk a Hörmann házbejárati ajtókkal kapcsolatban a Házbejárati ajtók című prospektusunkban találhatók.

▲ Hörmann ThermoCarbon házbejárati ajtó 304 jelű motívummal, RAL 7016 antracitszürke színben

▲ D-bordás Silkgrain felülettel, RAL 7016 antracitszürke színben

▶ T-bordás Silkgrain felület RAL 7016 antracitszürke színben, 501 jelű motívummal, végigfutó nemesacél hatású betételemekkel

▼ T-bordás Silkgrain felülettel RAL 7016 antracitszürke színben, 500 jelű motívummal, osztott fahatású betétekkel

▲ T-bordás kapu Silkgrain felülettel, RAL 7030 kőszürke színben, 501 jelű motívum, végigfutó fahatású betételemekkel

▲ Kazettás kapu, Woodgrain felülettel, RAL 9016 fehér színben;
Hörmann ThermoSafe alumínium házbejárati ajtó, 449 jelű motívummal, RAL 9016 fehér színben

▲ Kazettás kivitel, tömörfa Hemlock panelekkel, mészfehér színű falazúrral

▶ Kazettás kivitel, Decograin Golden Oak felülettel

◀ Woodgrain felületű kazettás kapu, fehér, RAL 9016 színben

Egyedi homlokzat-kialakítás

Helyszíni, a homlokzattal egy síkot alkotó kapuburkolattal Ön tetszés szerint használhat a szekcionált kapuhoz fát, fémet, kerámiát, műanyagot vagy más alapanyagot. Így az alumínium szekcionált kapuval gyakorlatilag láthatatlanul integrálhatja garázskapuját a ház homlokzatába. A homlokzatburkolás alapkapuját egy alumínium keretszerkezetű és panelbetétekkel ellátott Hörmann ALR F42 ipari szekcionált kapu képezi. További információk az alábbi internetoldalon találhatók: www.hormann.hu vagy forduljon Hörmann szakkereskedőinkhez.

▶ ALR F42 szekcionált kapu helyszíni burkolattal

▼ ALR F42 szekcionált kapu helyszíni burkolattal

◀ ALR F42 Vitraplan szekcionált kapu

ALR F42 Vitraplan

Az elé helyezett, egy síkot alkotó üvegezés által a kapu különösen tiszta, és kivételesen elegáns jegyeket kap. A keretprofil rejtett – semmi nem zavarja az összhatást. Ez az exkluzív kapu a tükröződés és az átlátszóság lenyűgöző keveredése miatt igen látványos.

▶ Bal oldali kép: 405 jelű kapumotívum szárnyaskapu-vasalattal és díszfogantyúkkal, helyszínen történt fehér színre festéssel

▼ 403 jelű kapumotívum északi lucfenyőből trópusi zöld terméskővel

◀ 402 jelű kapumotívum északi lucfenyőből, azonos megjelenésű mellékajtóval

Egyedi kialakítás

Alkosson saját magának fakaput, például a monogramjával, a házszámmal vagy a kedvenc motívumával. Elég mintának egy egyszerű rajz, és kész is van a teljesen egyedi garázskapuja. Olyan különlegesség, ami miatt sokan fogják irigyelni.

Színes sokrétűség

Bármilyen stílusú épülethez keres szekcionált garázskaput, a Hörmann-nál garantáltan megtalálja azt a kaput, amely Önhöz és a házához illik. A szekcionált acélkapuk esetén 15 azonos árú preferált színből, kb. 200 RAL-színből és 6 Decograin dekorból lehet választani. Hogy sokáig tudja élvezni az új kapuját, a kapuink felületei optimálisan védettek rozsdásodás ellen. Tűzi horganyzott anyag és kétoldali poliészter alapozás gondoskodik arról, hogy az esővíz nyomtalanul leperegjen. A tömörfa kapuk 2 fafajtából készülnek, amelyek egyenként 8 lazúrral színben az Ön otthonával összhangba hozhatók.

A festék öltöztet és véd

A hőszigetelt LPU szekcionált kapukat és mellékajtókat alapkivitelben RAL 9016 fehér színben, valamint további 15 preferált színben, és a RAL-skála mintegy 200 színében*, valamint számos NCS és DB színben kínáljuk. A Sandgrain felület esetén 3 kedvező árú színből** lehet választani. Az egyhéjú LTE 42 kapuk csak fehér színben kerülnek kiszállításra.

Standard szín

1

15 kedvező árú szín

2 3 4 5 6 7 8 9 10 11 12 13 14 15 16

1	RAL 9016	Fehér
2	RAL 9007	Szürkealumínium
3	RAL 9006	Fehéralumínium**
4	RAL 8028	Földbarna**
5	RAL 8003	Agyagbarna
6	RAL 8001	Okkerbarna
7	RAL 7040	Szürke
8	RAL 7035	Világosszürke
9	RAL 7030	Kőszürke
10	RAL 7016	Antracitszürke**
11	RAL 6009	Fenyőzöld
12	RAL 6005	Mohazöld
13	RAL 5014	Galambkék
14	RAL 5011	Acélkék
15	RAL 3003	Rubinpiros
16	RAL 1015	Világos elefántcsont

Kérjük, vegye figyelembe:

A szekcionált garázskapu belső oldala mindig törtfehér, RAL 9002 színt kap.

A napfénynek tartósan kitett hőszigetelt garázskapunál a sötét színbevonatokat kerülni kell, mert az esetlegesen fellépő lamellakihajlás a kapu működését korlátozhatja.

Az összes szín a RAL-színskála szerint lett megadva.

Az ábrák színei és felületei nyomdatechnikai okokból eltérhetnek a valóságostól. Kérjen tanácsot Hörmann szakkereskedőinktől.

* Klasszikus RAL-színek, kivételt képeznek a gyöngyház-, neonfényű és a metál színárnyalatok

** Kedvező árú színek Sandgrain felület esetén

Részlethű és elegáns

A Decograin felület öt természetes fadekorral és egy antracitszínű, fémhatású dekorral kapható.
A belesajtolt erezet által, részletekbe menően hűen jeleníti meg a fa karakterét.
Az UV-sugárzásnak ellenálló, az acéllamellák külső oldalát borító műanyag fóliabevonatnak köszönhetően a kapu sokáig szép marad.

6 Decograin dekor

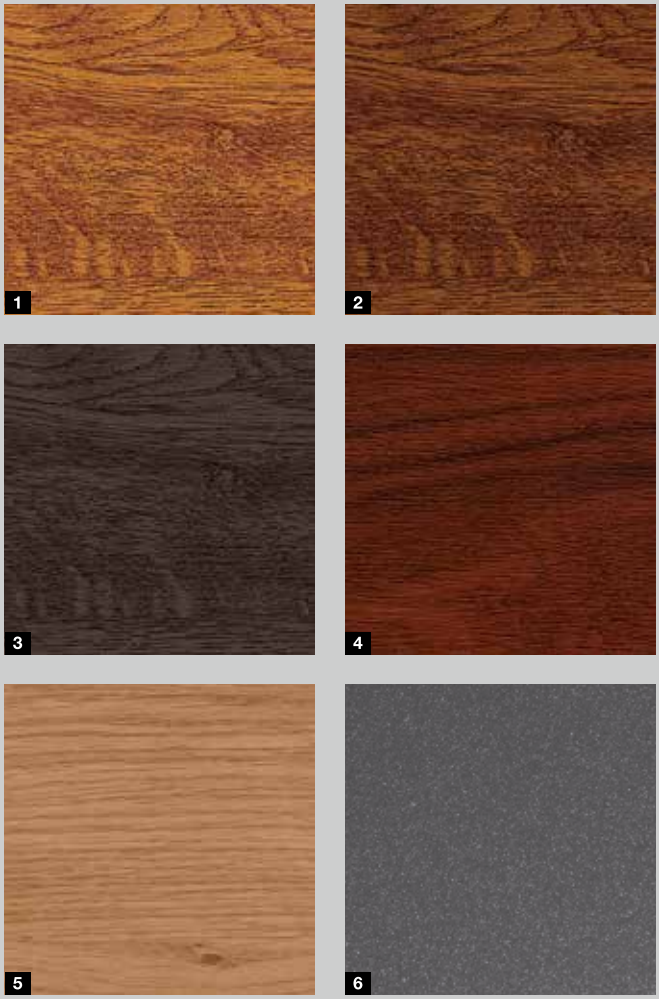

1 Decograin Golden Oak: középbarna, aranysárga tölgydekor
2 Decograin Dark Oak: diószínű tölgydekor
3 Decograin Night Oak: mély-sötét tölgydekor*
4 Decograin Rosewood: mahagóni színű fadekor*
5 Decograin Winchester Oak: natúrszínű csomós tölgydekor*
6 Titan Metallic CH 703: antracit színű fémes hatással

* LPU 67 Thermo kapuhoz nem lehetséges

Természetes tömörfa változatok

Az északi lucfenyő egy világos színű fenyő. Alapvetően egyenes rostú, néhol azonban spirálisan elcsavarodik, sárgásbarna „ágcsomókkal”, mely teljes természetességgel hat.

A Hemlock-fenyő egy szürkésfehértől világos szürkésbarnáig terjedő tűlevelű fa. Túlnyomórészt egyenes rostú, a rostiránnyal párhuzamosan futó ásványi csíkokkal és gyantatáskákkal.

Kérjük, vegye figyelembe:

A fakártevők és a kékpenész elleni védelem érdekében már a gyárban előkezeltük a fát. Az időjárás viszontagságai ellen Önnek falazúrral további kezelést kell végeznie a beépítés helyszínén, hogy a szép külső felület tartósan szép maradjon.

A falazúrok esetén a bevonat előhozhatja a fában lévő anyagokat, amely a felület színének megváltozásával járhat.

2 tömörfa változat

8 falazúr

1 Északi lucfenyő, impregnált
2 Hemlock-fenyő, impregnált
3 Mészfehér színű, lazúros vagy fedőfestéssel ellátott
4 Erdeifenyő
5 Teak
6 Palisander
7 Ébenfa
8 Achátszürke
9 Fenyőzöld
10 Északi vörös

Esztétikus, ízléses, biztonságos

A második bejárat nélküli garázsok esetében két opcionális lehetőség adódik az LPU 42, LTE 42 és LTH 42 automata garázskapu kívülről történő nyitására, szükség esetén: egy formatervezett kapufogantyú vagy egy szükségkireteszelés.

Kérjük, vegye figyelembe:

Az összes szín a RAL-színskála szerint lett megadva.

1

2

3

4

5

6

7

Kapufogantyúk

A Hörmann kapufogantyúk korszerű, modern formája megnyerő. Az anyag kiválasztása nem csak az egyéni ízlés kérdése. A nemesacél fogantyúk különösen strapabíróak és ellenálló a felületük.
A zár integrálható a ház zárrendszerébe. A kézzel működtetett, fogantyúval ellátott kapuk a csapótárcsás reteszeléssel 7 betörésgátló módon záródnak. Ennél egy stabil, magától beugró csapótárcsa egy masszív csapba akaszkodik be az oldaltokon.

Szükségkireteszelés

Amennyiben nem szeretne fogantyút az automatikus szekcionált kapura, akkor a második bejárat nélküli garázshoz a szükségkioldót javasoljuk 6. A nem feltűnő körhengerzár (ház zárrendszerébe nem integrálható) kireteszeli a garázskaput, amelyet Ön vészhelyzet esetén gond nélkül ki tud nyitni.
A fogantyúval felszerelt automata szekcionált kapuk esetén a szükségkireteszelést a kapufogantyú segítségével működtetheti. Majd a kapu egy belső oldali bowdenes szerkezettel leválik a hajtásról.

LPU 42, LTE 42 és LTH 42 szekcionált kapukhoz

1 Fekete műanyag
2 Fehér alumíniumöntvény, RAL 9016
3 Újezüst színű aluöntvény
4 Nemesacél, szálcsiszolt
5 Barna alumíniumöntvény, RAL 8028
6 Szükségkireteszelés
7 Csapótárcsás reteszelés

Csak a Hörmann-nál

Duratec üvegezés

Több fény, alacsonyabb áramfelhasználás

Kaputípustól függően különböző üvegezési módokat választhat, a betét lehet átlátszó (jobb oldali ábra) vagy strukturált.

A Hörmann az átlátszó műanyag üvegezéseket alapkivitelben DURATEC felülettel gyártja.

Ez a következőket nyújtja Önnek:

- legerősebb karcállóság
- tartósan tisztán átlátszó
- jobb hőszigetelés

Kérjük, vegye figyelembe:

Műszaki egyeztetést követően akár a két alsó lamellában is lehetséges üvegezés.

1

2

3

4

5

6

7

8

9

10

1 D-típusú üvegezés*
2 Alumínium bevilágító sávok**
3 S0 motívum, klasszikus üvegezés*
4 M0 motívum, klasszikus üvegezés*
5 L0 motívum, klasszikus üvegezés*
6 S1 motívum, klasszikus üvegezés
7 S2 motívum, klasszikus üvegezés
8 S10 motívum, Sunrise üvegezés
9 S60 motívum, Sunrise üvegezés
10 V0 motívum, V-kazettás üvegezés

Az ábrázolt üvegezések (1-8, 10) 2500 mm-es kapuszélességnek felelnek meg.

* Az üvegezések egyedi módon alakíthatók ki
** Osztók lehetségesek

A számos üvegezési lehetőségről Hörmann szakkereskedőink szívesen adnak tanácsot.

	D-típusú üvegezés	Alumínium bevilágító sáv	Klasszikus üvegezés	Sunrise üvegezés
Motívum				
S-bordás	●	●		
M-bordás	●	●	●	●
L-bordás	●	●	●	●
D-bordás	●	●		
T-bordás	●	●		
Kazettás			●	●
Üvegezőkeret				
Kivitel	Műanyag (az összes színben, a kaputól eltérő színben is)	Alumínium (az összes színben, a kaputól eltérő színben is)	Műanyag (az összes színben, a kaputól eltérő színben is)	Műanyag (az összes színben, a kaputól eltérő színben is)
Üvegezés átlátszó / strukturált				
Egyrétegű / kétrétegű üvegbetét LPU 42, LTE 42	●	●	●	●
Háromrétegű üvegbetét LPU 67 Thermo	●	●	●	●

Csak a Hörmann-nál

Egyszerű bejutás a garázsba

A kapuban lévő ajtóval gyorsan és egyszerűen hozzáfér mindenhez, ami a garázsban van – készülékek, kerékpárok vagy talicskák. Csak a Hörmann-nál kapható olyan személybejáró-ajtó, amelynél a nemesacél küszöb középen csupán 10 mm, a peremeknél pedig csak 5 mm magas. Ez csökkenti a megbotlás kockázatát és megkönnyíti az áthaladást például kerékpárral.
Az alumínium ajtókeret alapkivitelben natúr eloxált és opcionálisan bármilyen színre is lefesthető. A felső kapulamella végig, az ajtó tartományában is homloktömítéssel van ellátva.

Kérjük, vegye figyelembe:

Alacsony küszöbös személybejáró-ajtók csak az LPU 42 szekcionált kapuhoz szállíthatók.

A személybejáró-ajtós, Decograin felületű kapuknál külön igény esetén a kereteket a dekorfóliához illő lakozott kivitelben szállítjuk. A keret az összes színben, a kaputól eltérő színben is szállítható.

Az egymás mellett lévő, személybejáróval rendelkező vagy nem rendelkező kazettás kapuk kazettafelosztása azonos kapuszélességben adott esetben nem azonos megjelenésű.

A személybejáró-ajtókkal ellátott kapukon kívül nincsen kapufogantyú. Ezek a kapuk belül reteszelődnek.

Az opcionális VL 2 elölfutó fénysorompóval a kapu a vele való érintkezés nélkül áll le. Ez növeli az alacsony küszöbös személybejáró-ajtóval ellátott kapuja biztonságát.

1 Felső ajtócsukó

A személybejáró-ajtók alapkivitelben tartalmazzák az integrált nyitáshatárolóval és kirögzítő egységgel ellátott csúszósínes felső ajtócsukót (felső kép). Opcionálisan kapható integrált ajtócsukó kirögzítőegységgel, az optimálisabb védelem és a szebb megjelenés érdekében (alsó kép).

2 Opcionális több pontos reteszelés

A személybejáró-ajtó a teljes magasságában lamellánként egy-egy csappal és horgas retesszel van reteszelve. Ennek előnye: jobb stabilitás és megnövelt betörésgátlás.

3 Megbízható ajtóreteszelés

Így megakadályozható a szárny lesüllyedése és elhúzódása.

4 Rejtett elhelyezésű pántok

Az egységes megjelenés érdekében a személybejáró-ajtók alapkivitelben rejtett elhelyezésű pántokat kapnak.

Mindegyik kapuhoz a megfelelő külső megjelenésű mellékajtót ajánljuk!

A garázs mellékbejáratait a garázskapuval azonos megjelenésben alakítsa ki. Kérésre a mellékajtót a szekcionált kapuval azonos borda-, ill. kazettafelosztással szállítjuk.

Garázs-mellékajtók
1-szárnyú / 2-szárnyú

A Hörmann mellékajtókat beépítésre készen szállítjuk hengerzár-betétes zárral, oválrozettás lekerekített kilincsgarnitúrával és 3 dimenzióban állítható pántokkal. Az ajtólapkeret időjárásálló aluprofilból áll (szerkezeti vastagság 60 mm) és körös körül tömített. A 2-szárnyú mellékajtókat aszimmetrikus osztással is szállítjuk, azaz különböző ajtószárny-szélességekkel.

Garázs-mellékajtó	**1-szárnyú**		**2-szárnyú**
Szárnykeret	keskeny	széles	széles
Alumínium blokktok	●		●
Alumínium saroktok	●		–
Keskeny szárnykeret	●		–
Széles szárnykeret	●		●
Hőszigetelés	U = 2,7 W/(m²·K)		U = 2,9 W/(m²·K)

További információkat a 100 / 101. oldalán talál vagy ha kérdése van, keresse fel a Hörmann kereskedőket.

1 Kilincsgarnitúra

Válasszon az alapkivitelben kapható kilincs és opcionális kilincs- vagy váltógarnitúra közül (ábra: nemesacél kilincsgarnitúra). További szaktanácsért forduljon a Hörmann szakkereskedőhöz.

2 Azonos megjelenés

A Decograin mellékajtóknál az ajtólapkeret, a tok és az ajtólap az egységes megjelenés érdekében azonos felületű. A lamellák belső oldala általában RAL 9002 törtfehér színű.

3 Betörésgátló

Az opcionális, 3-ponton záródó reteszelés a 2. profiltípushoz, zárnyelvvel retesszel, 2 horgas nyelvvel, és biztonsági rozettával van felszerelve. A 2-szárnyú mellékajtó a 3-ponton záródó reteszeléssel megfelel az RC 2 betörésgátlásnak.

4 Hőszigetelt kivitel

A TopComfort NT80-2 hőhídmentes ajtólappal, tokkal és küszöbbel kapható.

KEINBRUCH
SICHERN SIE IHR ZUHAUSE!
WWW.K-EINBRUCH.DE

A 3-pontos reteszeléssel ellátott mellékajtóink bevizsgált betörésgátlását a rendőrségi tanácsadók is ajánlják.

MZ Thermo többcélú ajtó

Ha nagy hangsúlyt fektet a hőszigetelésre, akkor az MZ Thermo hőhídmentes kültéri ajtó a legjobb választás. A hőszigetelési értéke rendkívül jó, 1,2 W/(m²·K). Opcionálisan RC 2 kivitelben is kapható (KSI Thermo).

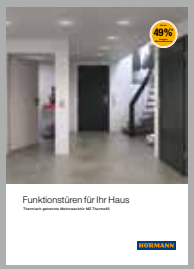

További információk az alábbi brosúrában találhatók: Többfunkciós ajtók a házba

Megújul a régi

Egyszer csak eljön az ideje a garázskapu korszerűsítésének. A Hörmann-nál minden beépítési szituációhoz megfelelő, optikailag igényes szerelési megoldást talál.
A Hörmann olcsó szabványos méreteivel, speciálisan a felújításhoz, jelentős pénzt takarít meg, és gyorsabban juthat az új szekcionált kapujához. Ezenfelül a Hörmann partnere mindenre kiterjedő csomagot kínál Önnek:

- Szakképezett tanácsadás
- Helyszíni felmérés
- Szakszerű szerelés
- Kiszerelés és környezetbarát megsemmisítés

 További szaktanácsért forduljon a helyi Hörmann szakkereskedőhöz.

HÖRMANN
Tore · Türen · Zargen · Antriebe
GT JA 19

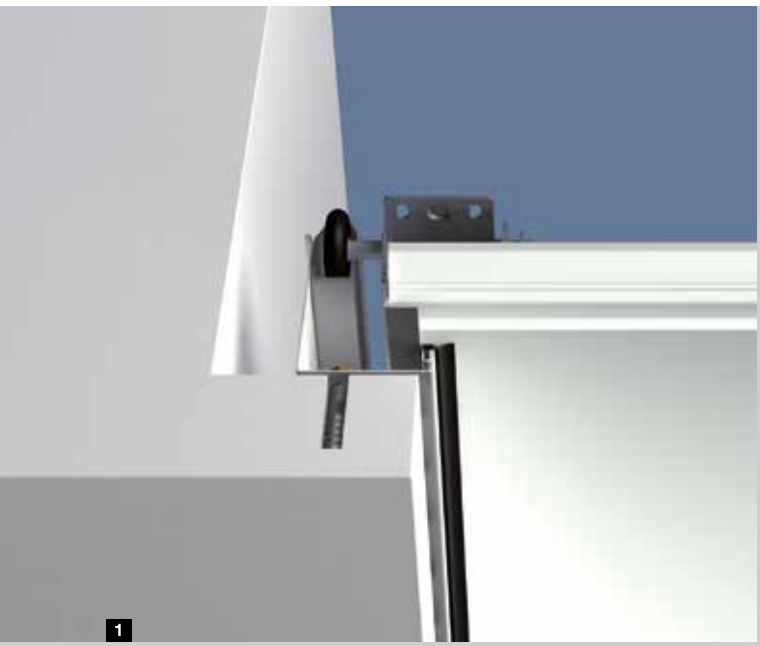

Standard szerelés

A szekcionált kapu a nyílás mögé építhető. A falnyílás garantálja a stabilitást. Így a tok a nyílás mögött közvetlenül felcsavarozható a falazatra.

Ideális esetben a meglévő garázsban biztosított a min. 100 mm-es szemöldökmagasság (min. 115 mm meghajtásos kapuknál) és a 90 mm-es kávaszélesség.

A Hörmann a szekcionált kapukat ezen szerelési szituációhoz szükséges összes szerelési anyaggal együtt szállítja.

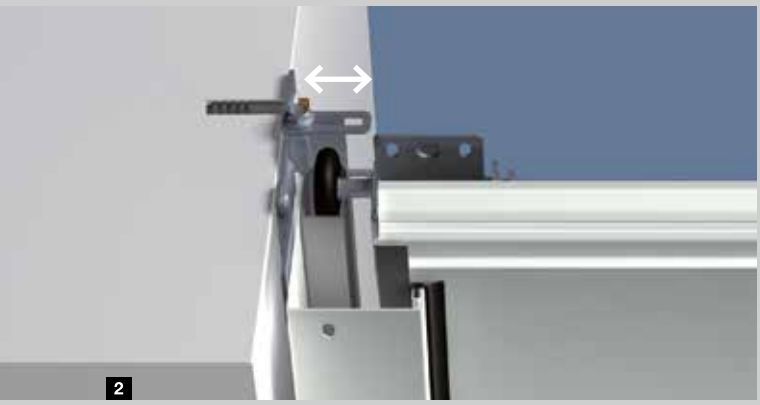

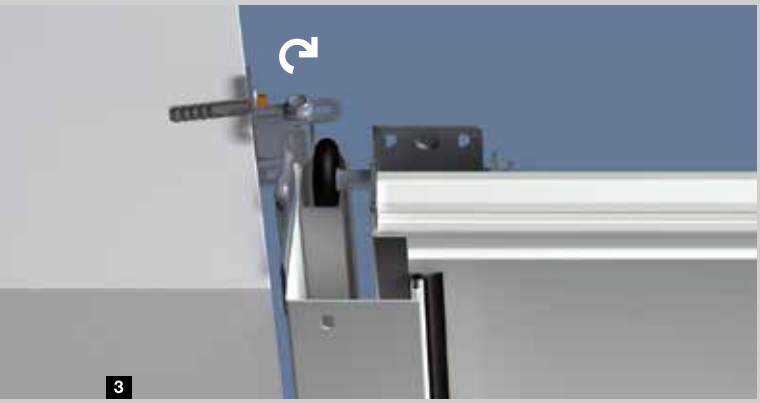

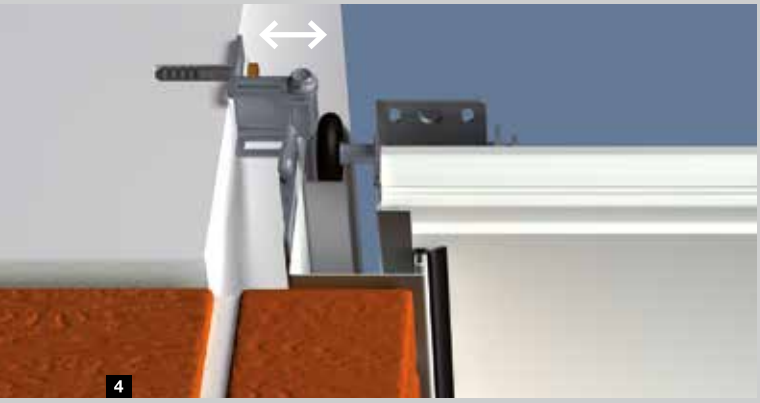

Speciális vasalat oldalirányú tokrögzítéshez

Az opcionális, univerzálisan használható speciális vasalattal a szekcionált kapu tokja a garázs oldalfalához rögzíthető. A falazat egyenetlenségeit könnyedén áthidalja és a falnyílás ép marad.

2 Szerelés max. 35 mm-re lévő falhoz

3 Szerelés ferde és egyenetlen oldalfalhoz

4 Szerelés nem teherhordó homlokzatok (klinker vagy hőszigetelés) esetén min. 90 mm, ill. max. 125 mm oldalkáva-szélességnél

Szemöldökkiegyenlítő blende standard, nyílás mögé szereléshez, alacsony szemöldök esetén

Alapkivitelben a szemöldökkiegyenlítő blende mindig a kapuval megegyező felülettel, színben és dekorral kerül leszállításra, így az látható módon, akár a nyílásba is szerelhető.

Duplafalú lamellablende nyílásba való szereléshez, ha a födémnél nagyobb rés van

Egy azonos megjelenésű, duplafalú lamellablende elfedi a födém és a szemöldökkiegyenlítő blende közötti rést. Az összes felülethez, színhez ill. dekorhoz kapható. Műszaki egyeztetést követően akár üvegezés is lehetséges.
Ez a blende opcionálisan alumíniumkeretes felülvilágítóként is kapható.

Kapuval egy síkot alkotó szemöldökblende

LPU 42 kapuknál ez a szemöldökkiegyenlítő blende elegáns megoldás a kapulap és a blende közötti láthatatlan átmenethez. A kapu zárt állapotában a felső kapuelem egy síkot alkot a blendével. Az összes kaputípushoz, mindegyik felülettel és színben ill. dekorral kapható (kazettás külön ajánlatra).

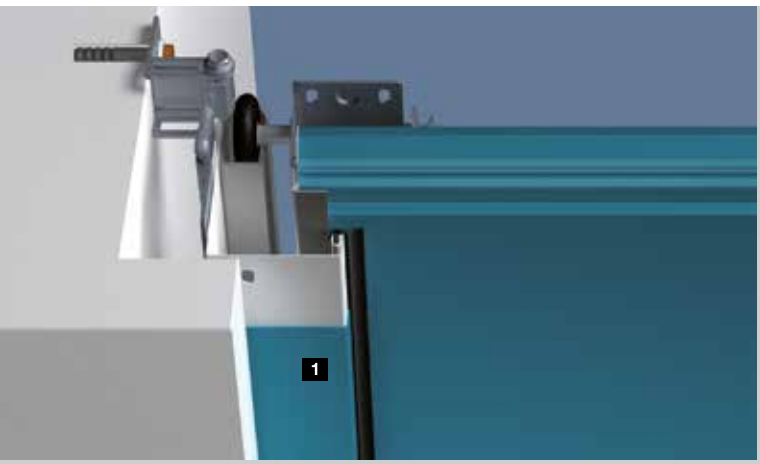

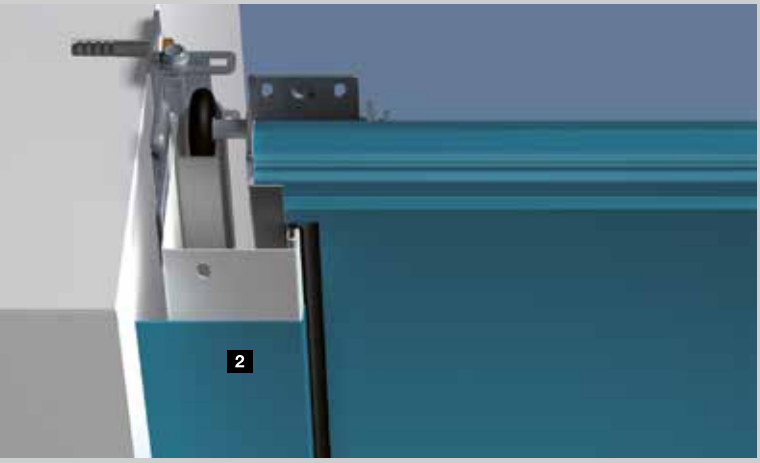

Tokburkolat a kapu színében

Az oldaltokokat a Hörmann alapkivitelben Woodgrain felülettel fehér színben szállítja. A kapulamellákkal azonos felületű és színű ill. dekor tokburkolattal a szekcionált kapuk is harmonikus megjelenésűek lesznek. Micrograin kapuknál sík Silkgrain felülettel szállítjuk a tokburkolatot.

A két különböző szélesség lehetővé teszi a tok eltakarását különböző beépítési szituációk esetén.

1 55 mm széles tokburkolat nyílás mögé szereléshez, kis oldalkáva-szélesség (< 90 mm) esetén

2 90 mm széles tokburkolat nyílásba, a fallal egy síkot alkotó beépítéshez

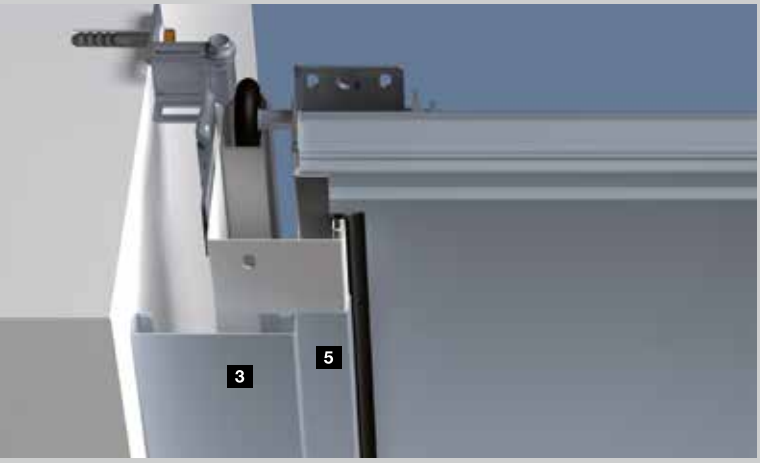

Blendekeret-szett a szemöldökhöz és oldalra

Egy szabványos vagy felújítási méretű kapu a nyílásba szereléséhez. Az oldalfal és a kapu tokja között megmaradó rés (max. 35 mm) a blendekeret-szett segítségével 3 eltakarható. Ez a szett a kapulamellákkal azonos színű ill. dekorfelületű blendékből, végelemekből és rögzítőanyagokból áll. Micrograin kapuknál sík Silkgrain felülettel szállítjuk a tokburkolatot.

A szemöldökkiegyenlítő blende 4 felülete mindig megegyezik a kapulamellák színével ill. dekorfelületével. Az oldaltokok a kapulamellák színével ill. dekorfelületével egyező tokburkolattal 5 takarhatók le.

Felújítóblende készlet a falazat megfúrt éleinek tiszta elburkolásához

A csúnya rések a szemöldökön és a nyílás környezetében könnyedén eltakarhatók az opcionális felújítóblendével. A kőművesmunkák így teljesen elhagyhatók.

Szállítás szettben, 3 blendével (mindegyik 3 m hosszú), melyek felülete és színe, illetve dekor megjelenése megegyezik a kapuéval. Micrograin kapuknál a felújítóblendéket sík Silkgrain felülettel szállítjuk.

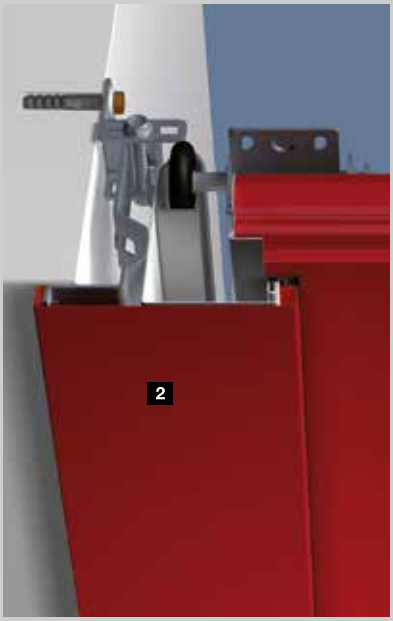

Komplett megoldás beton készgarázsok szekcionált kapuihoz

A beton készgarázsba történő beépítéshez való szélesített szemöldökkiegyenlítő blende 1 tisztán lefedi a nyílás szemöldökét.

Az előszerelt speciális vasalatokkal és tokblendével 2 ellátott speciális kaputok az oldalfalra vagy a kónuszos oldalelemhez rögzíthető. A széles tokblende lefedi a tok és a nyílás közötti meglévő rést.

Ez a kapukivitel az összes színben kapható Woodgrain és Silkgrain felület esetén.

Mélyre futtató szett

Egy régi billenőkapu kibontása és egy új LPU 42 szekcionált kapu beépítése során a küszöbsínt gyakran sok munkával el kell távolítani vagy ki kell egyengetni. A mélyrefuttató szettel elfelejthetők ezek a munkálatok, mert az a szekcionált kaput a küszöbsín elé levezeti.

Ez a szett egy kiegyenlítő profilból 1 és speciális kapuvasalatokból áll. A szett használata során a tokot 25 mm-rel rövidíteni kell. Ezt vagy a kívánt méretben kell megrendelni vagy a helyszínen kell lerövidíteni.

Megbízható, biztonságos, karbantartásmentes

A Hörmann garázskapu-meghajtások tökéletesen illenek a Hörmann szekcionált kapuhoz. Ez az Ön számára egyszerű kezelést, maximális kényelmet és a lehető legnagyobb működési biztonságot jelenti. Váratlan akadály esetén az alapkivitelben járó lekapcsoló automatika biztonságosan és megbízhatóan állítja le a kaput.
A lágy indításnak és a lassított stopnak köszönhetően a kapu rángatás nélkül és halkan nyílik és záródik. Elegáns kéziadónkkal Ön kényelmesen, pl. az autóban ülve nyithatja kapuját, ahogy azt már a televíziónál megszokta. Vagy működtesse a kapuját rögzített kezelőelemekkel, pl. rádiós kódkapcsolóval vagy rádiós ujjlenyomat-olvasóval.

További információk a Garázskapu- és udvarikapu-meghajtások prospektusban találhatók.

SupraMatic
a supra-gyors meghajtás sok kiegészítő funkcióval

- alapkivitelben 5-gombos HS 5 BS kéziadóval
- a kapu helyzetének lekérdezése
- alacsony áramfelhasználás
- egyszerű programozás
- két 7-szegmenses kijelző
- külön kapcsolható, A++ energiaosztályú LED-es világítás, ■ **ÚJ**
- beállítható szellőzőnyílás
- automatikus kapureteszelés
- a meghajtás fedele szálcsiszolt alumínium

alapkivitelben HS 5 BS fekete strukturált felületű kéziadóval

Garázskapu-meghajtások	SupraMatic E	SupraMatic P
Különlegesség		Fakapukhoz és személybejárós kapukhoz
Kivitel		Fénysorompó
Nyitásciklus naponta / óránként	25 / 10	50 / 10
Húzó- és nyomóerő	650 N	750 N
Csúcsterhelés	800 N	1000 N
Max. nyitási sebesség	22 cm/s	22 cm/s
Max. kapuszélesség	5500 mm	6000 mm
Max. kapufelület	13,75 m²	15 m²

* A részletes jótállási feltételeket az alábbi oldalon találja: www.hormann.hu

ProMatic a Hörmann prémium-minőség belépőmodellje

- alapkivitelben 4-gombos HSE 4 BS kéziadóval
- beállítható szellőzőnyílás
- automatikus kapureteszelés
- külön kapcsolható, A++ energiaosztályú LED-es világítás, ■ **ÚJ**

ProMatic akkumulátor tápellátás nélküli garázsokhoz

- alapkivitelű kéziadóval, a funkciók azonosak a ProMatic hajtással
- opcionális Solar-Modul az akkuk újratöltéséhez

alapkivitelben HSE 4 BS fekete strukturált felületű, műanyag kupakos kéziadóval

ProMatic Akku Solar-Modullal

Garázskapu-meghajtások	ProMatic**	ProMatic Akku**
Különlegesség		Tápellátás nélküli garázsokhoz
Nyitásciklus naponta / óránként	12 / 5	5 / 2
Húzó- és nyomóerő	600 N	350 N
Csúcsterhelés	750 N	400 N
Max. nyitási sebesség	14 cm/s	13 cm/s
Max. kapuszélesség	5000 mm	3000 mm
Max. kapufelület	11,25 m²	8 m²

* A részletes jótállási feltételeket az alábbi oldalon találja: www.hormann.hu
** LPU 67 Thermo kapuhoz nem lehetséges

Mobil és helyhez kötött

A Hörmann-nál minden összehangolt egymással. Egy kéziadóval a garázskapuján kívül pl. a 100 %-ig kompatibilis Hörmann meghajtással felszerelt udvari kapuját vagy egyéb Hörmann vevőkkel ellátott készülékeket is ki tud nyitni.
A BiSecur app segítségével kényelmesen, okostelefonján vagy táblagépén keresztül, működtetheti Hörmann garázskapu- és udvarikapu-meghajtását, Hörmann házbejárati ajtóját, valamint egyéb készülékeit. Ráadásul útközben megnézheti a garázs- és udvarikapu-meghajtások helyzetét, valamint a bejárati ajtó* reteszelésének állapotát is.

* egyedi kivitelben

További információk a SmartHome prospektusunkban találhatók.

HS 5 BS kéziadó
4 gombfunkció plusz lekérdező gomb
1 Fekete vagy fehér magasfényű felület
2 Fekete struktúrált felület

HS 4 BS kéziadó
4 gombfunkció
3 Fekete struktúrált felület

HS 1 BS kéziadó
1 gombfunkció
4 Fekete struktúrált felület

HSE 1 BS kéziadó
1 gombfunkció,
füllel a kulcskarika számára
5 Fekete struktúrált felület

HSE 4 BS kéziadó
4 gombfunkció,
füllel a kulcskarika számára
6 Fekete strukturált felület, króm- vagy műanyag sapkákkal

HSE 2 BS kéziadó
2 gombfunkció,
füllel a kulcskarika számára
7 Fekete vagy fehér magasfényű felület
8 Zöld, lila, sárga, piros, narancs színű magasfényű felület
9 Ezüstszínű, karbon, sötét fagyökér megjelenés

(a képen balról jobbra)

10 HSD 2-A BS kéziadó
Alu hatású,
2 gombfunkcióval,
kulcskarikaként is használható

11 HSD 2-C BS kéziadó
Magasfényű, krómozott,
2 gombfunkcióval,
kulcskarikaként is használható

12 HSP 4 BS kéziadó
4 gombfunkció,
billentyűzárral és kulcskarikával

13 HSZ 1 BS kéziadó
1 gombfunkció,
a jármű szivargyújtójába
helyezhető

14 HSZ 2 BS kéziadó
2 gombfunkció,
a jármű szivargyújtójába
helyezhető

Kéziadó

A Hörmann-nál számos szép formájú modell kapható, amelyeknek legfeljebb 5 funkciója lehet. Az összes kezelőelem az innovatív BiSecur rádiós technológiát használja.

HSZ kéziadó

A Homelink-rendszer alternatívája: észrevétlen és fix helyre az autóba integrált. Betolva a szivargyújtóba a HSZ kéziadó könnyen elérhető és kényelmesen használható.

FCT 3 BS
rádiós kódkapcsoló
3 funkcióhoz,
világító gombokkal

FCT 10 BS
rádiós kódkapcsoló
10 funkcióhoz,
világító nyomógombokkal
és védőfedéllel

FFL 12 BS
rádiós ujjlenyomat-olvasó
2 funkcióhoz és max.
12 ujjlenyomathoz

Falba süllyesztett
rádiós adómodul
süllyesztett kapcsolódobozhoz,
max. két funkcióval, központi
installációhoz a ház belsejéből
való működtetéshez,
rálátással a garázskapura

HSU 2 BS: Ø 55 mm-es,
a házi hálózatra csatlakoztatott
kapcsolódobozhoz
FUS 2 BS: Ø 55 mm-es
kapcsolódobozhoz,
1,5 V-os elemmel

FIT 2-1 BS
rádiós belső nyomógomb
■ **ÚJ 2017 őszétől**
2 funkcióhoz, max. 2 db
vezetékes kezelőelem,
pl. kulcsos kapcsoló,
csatlakoztatható

FIT 1 BS
rádiós belső nyomógomb
1 gombfunkció,
egy nagy gombbal
az egyszerű kezeléshez

FIT 4 BS
rádiós belső nyomógomb
4 gombfunkció

FIT 5 BS
rádiós belső nyomógomb
4 gombfunkció
plusz lekérdező gomb

Csatlakozó aljzat rádiós
vevőegységgel
FES 1 BS
fényforrás és más készülékek
be- és kikapcsolásához,
max. 2500 Watt
FES 1-1 BS
más gyártótól származó
meghajtások vezérléséhez
(impulzussal), valamint
világítás és más fogyasztók
be- és kikapcsolásához,
max. 2500 Watt

Kulcsos kapcsoló ■ ÚJ
1 STUP 50
2 STAP 50
Falba süllyesztett és falon kívüli kivitelben, 3 kulccsal

TTR 1000-1
transzponderkapcsoló ■ ÚJ
1 funkcióhoz; 1000 betanítható kulcshoz, 1 kulcs a szállított tartalom része (továbbiak külön kérésre)

CTP 3-1
kódkapcsoló ■ ÚJ
3 funkcióhoz; világító felirattal és érintésérzékelős fekete tapintó felülettel

CTR 1b-1 / 3b-1
kódkapcsoló ■ ÚJ
1, ill. 3 funkcióhoz

CTV 3-1
kódkapcsoló ■ ÚJ
3 funkcióhoz; különösen erős fémtasztatúrával

IT 1b-1
belső nyomógomb
■ ÚJ 2017 őszétől
nagy, világító gomb a kapu kényelmes kinyitásához

IT 3b-1
belső nyomógomb
■ ÚJ 2017 őszétől
nagy, világító gyűrű a kapu nyitásához, gomb a meghajtás megvilágításának irányítására és gomb a rádiós vezérlés kikapcsolásához (csak SupraMatic meghajtáshoz)

EL 101 fénysorompó
Az egyutas fénysorompó-rendszer azonnal megállítja a kaput, ha annak fénysugara megszakad

HNA szükség-akku garázskapu-meghajtásokhoz
E tápegységgel max. 18 órán keresztül és max. 5 nyitásciklus erejéig áthidalható az áramkimaradás, a normál üzemmód során önmagától ismét feltöltődik. Valamennyi Hörmann garázskapu-meghajtás kiegészíthető szükség-akkuval.

LED-es fénysor
semleges fehér fény, változó csatlakozórendszer a szemöldöknél vagy a kapulap aljára szerelhető, LED távolság: 125 mm, A energiahatékonysági osztály

A garázs optimális szellőztetése védelmet nyújthat a penészedés ellen

Különösen az olyan hőszigetelt garázskapuk esetében, amelyek egy rosszul szigetelt garázsba kerültek beépítésre, fontos a garázs rendszeres szellőztetése. Hogy a garázsba ne tudjon szennyeződés, falevél vagy kisállat bejutni, a szellőztetés a legfelső lamella megdöntésével oldható meg (opcionális felszereltség).
Az energiahatékony szellőztetés érdekében ajánlott egy klímaérzékelő használata, mely a szellőztetést automatikusan szabályozza.

1 Szellőzőnyílás a felső lamellán

- A szellőzőnyílás az opcionális kicsapható görgőtartó révén jön létre a legfelső lamellán
- A kapu alsó lamellája az aljzaton marad zárt állapotban, így megakadályozza a kisállatok vagy falevelek bejutását
- Működtethető gombnyomásra a „2. nyílásmagasság” meghajtásfunkcióval
- Opcionális az összes, meghajtással ellátott LPU 67 Thermo*, LPU 42* szekcionált garázskapunál
- Utólagosan lehetséges az összes, SupraMatic** vagy ProMatic** meghajtással ellátott LPU42* szekcionált garázskapunál

2 HKSI belső klímaérzékelő az automata garázsszellőztetéshez ■ ÚJ 2017 őszétől

- A garázs páratartalmának megfigyelésére
- A garázs automata szellőztetéséhez, a „2. nyílásmagasság” meghajtásfunkció révén
- Túl nagy páratartalom esetén a kapu automatikusan megnyílik
- Szabályozott páratartalmi értéknél a kapu ismét visszazár
- Beállítható az a hőmérséklettartomány, ahol a kapu nem fog megnyílni (pl. fagyveszély esetén)
- Beállítható az üzemidő (pl. éjszakai lekapcsolás)
- Beállítható a nyitvatartási idő (pl. szellőztetésenként max. 2 óra)
- Bővíthető HKSA kültéri érzékelővel 3: a kültérben méri a páratartalmat és magasabb külső páratartalom esetén megakadályozza a kapu érzékelő általi nyitását
- A gyors és hatékony szellőzéshez bővíthető helyszíni ventilátorral
- SupraMatic hajtáshoz (C indextől) és WA 300 S4 hajtáshoz (D indextől)

* csak N-, L-, Z-sínvezetés esetén
** 2012. gyártási évtől

Használati kényelem magas biztonsággal

A Hörmann legfontosabb irányelve a felhasználó biztonsága a garázskapu működtetésekor. Innovatív megoldásaival a Hörmann ezen a téren standardokat állít fel. Ezt bizonyítja számos Hörmann szabadalom is. A Hörmann szekcionált kapuk önmagukban és motorral együtt is megfelelnek az EN 13241-1 Európai Szabvány magas szintű biztonsági követelményeinek. Ennél biztonságosabb már aligha lehet egy szekcionált kapu.
Ezek Ön és családja biztonságát védik a mindennapokban.

Érdemes összehasonlítani!

Hörmann szabadalom

Hörmann szabadalom

Hörmann szabadalom

1 Húzórugós technika rugó-a-rugóban-rendszerrel

Oldalanként dupla húzórugó és drótkötél biztosítja a kapulapot a leesés ellen. A szabadalmaztatott rugó-a-rugóban rendszernek köszönhetően az eltört rugó nem repülhet el, így senki sem sérülhet meg. A szekcionált kapuk 3000 mm szélességig és 2625 mm magasságig alapkivitelben a bevált húzórugós technikával vannak felszerelve.

2 Torziórugós technika, beépített rugótörés-biztosítással

A két oldalon lévő torziórugók szabadalmaztatott rugótörés-biztosítással vannak ellátva. Ez rugótörés esetén azonnal megállítja a kaput, és nem zuhan le a kapulap. A nagyobb kapukat és az integrált személybejáró-ajtós vagy tömörfa kapukat mindig torziórugós technikával szállítjuk.

3 Biztosított kapuvezetés biztonsági futósínekben

Szabadalmaztatott, beállítható futógörgők, stabil görgőtartók és biztonsági futósínek akadályozzák meg a kisiklást. Így a kapulap biztonságosan helyezkedik el a mennyezet alatt.

4 Ujjbecsípődés-védelem kívül-belül és a zsanéroknál

A kaputagok egyedülálló alakjának köszönhetően nincsenek becsípődési helyek. Sem a lamellák között, sem a forgópántoknál.

5 Benyúlásvédelem az oldaltokoknál

A Hörmann-nál az oldaltokok végig teljesen zártak. A kapulap és a tok közé gyakorlatilag nem lehet kézzel benyúlni!

A Premium kivitelű energiatakarékos kapu

Ha az Ön garázsa közvetlenül a lakóházhoz csatlakozik vagy pedig műhelyként vagy hobbihelyiségként is használja, akkor az LPU 67 Thermo a legjobb választás az Ön számára. Ez a kiváló hőszigetelésű és harmonikus belső megjelenésű, prémium kivitelű kapu az összes kívánalomnak megfelel, mely a többcélú termeknél felmerülhet, hogy Ön jól érezze magát.

Standard kivitel
A vasalatok, tok, futósínek és összekötő sínek horganyzottak.

Premium kivitel
Vasalatok, tokok, futósínek és összekötősínek RAL 9002* törtfehér színben (nézetazonos a lamellák belső oldalával), valamint tandem futógörgőkkel a különösen nyugodt és kíméletes kapufutás érdekében

* A rugók a rugótartóval együtt, a rugótörés biztosítás, a kötéldobok és a meghajtássín horganyzott felületűek

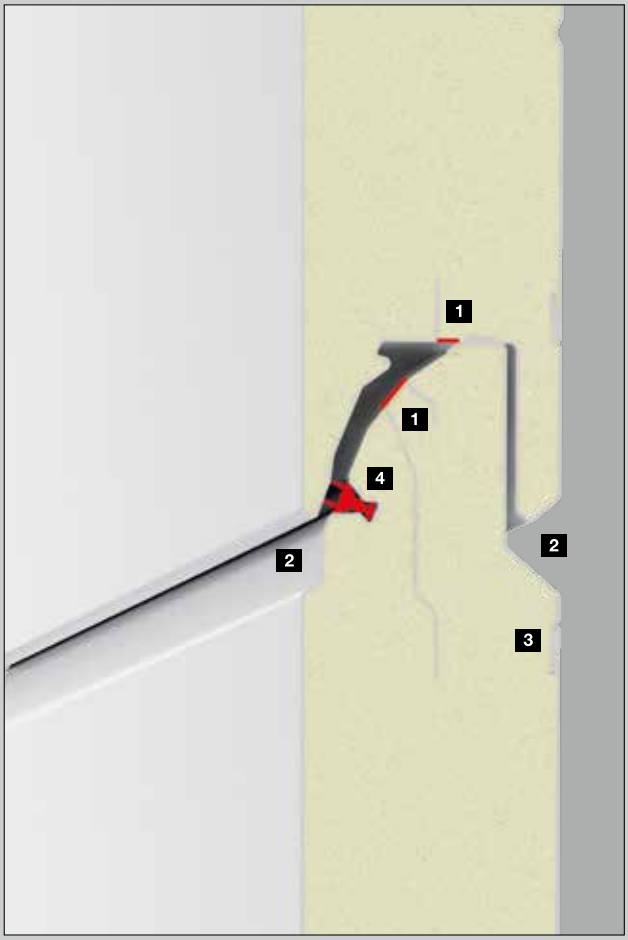

Standard kivitel, kiváló hőszigeteléssel

- **A lamella U-értéke: 0,33 W/(m²·K)**
- **A kapu U-értéke: 1,0 W/(m²·K)**
- **Akár 30 %-kal jobb a hőszigetelés egy LPU 42 szekcionált garázskapuhoz viszonyítva**

1 Hőhídmentes, 67 mm vastag lamellák
2 Ujjbecsípés elleni védelem kívül-belül
3 3-szoros lemezerősítés a csavarok tartományában
4 Dupla ajakos tömítés a lamella-átmeneteknél
5 Dupla aljzati tömítés

További kialakítási lehetőségek:

- A 42 mm-es vastagsághoz tartozó összes üvegezés
- Hőhídmentes alumínium üvegezőkeretek
- Az összes 3-rétegű üvegezés
- Opcionális ThermoFrame keret, mellyel akár 10 %-kal jobb hőszigetelés (a kapu U-értéke*: 0,9 W/(m²·K)) érhető el; további információ a 92 – 93. oldalon található.

A meglévő kapuk energetikai korszerűsítése

Amennyiben Ön a beépített LPU 42 kapujához (40-es gyártási sorozattól) jobb hőszigetelést szeretne, a 42 mm vastag lamellák utólagosan lecserélhetők 67 mm vastag hőhídmentes lamellákra. A tokot nem kell kicserélni.

* Kapuméret: 5000 × 2125 mm

Max. 7000 mm széles kapunyílásokhoz és különleges beépítési szituációkhoz

A különösen széles garázsok esetén és az olyan beépítési szituációknál, ahol nem szerelhető fel meghajtás a kapu fölé, az SPU F42 Plus az optimális megoldás. Ez az S-, M-, és L-bordás kapumotívumokhoz az összes felülettel, dekorral és színben kapható. A speciális beépítési méreteket az ipari szekcionált kapuk tervezői segédletében találja meg.

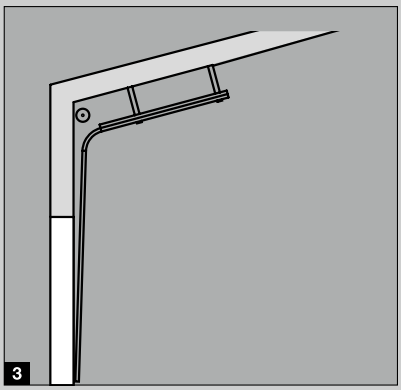

HD sínvezetés tetőkövetéssel

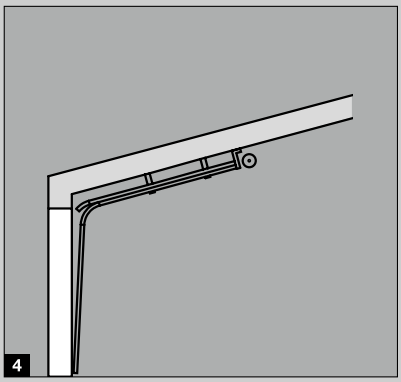

LD sínvezetés tetőkövetéssel

1 SupraMatic HT meghajtás

6000 mm-nél szélesebb garázskapukhoz a SupraMatic HT meghajtás a legjobb választás. Ezen sínben vezetett meghajtás felépítésében és funkcióiban azonos a SupraMatic E meghajtással, azaz pl. lágy indítás és lassított stop funkcióval, beállítható szellőzőmagassággal és automatikus kapureteszelés funkcióval rendelkezik.

2 WA 300 S4 tengelyhajtás

Ha a meghajtás vezetősínje a garázsban nem szerelhető fel középre, akkor az oldalsó szerelésű WA 300 S4 tengelyhajtást ajánljuk. Ehhez a meghajtáshoz nem szükséges plusz szemöldök. Ehhez is alapkivitelben jár az erőhatárolás, a lágy indítás és lassított stop funkció, a magasfokú biztonság és a nyugodt kapufutás.

3 4 Sínvezetési variációk különleges beépítési szituációkhoz

Az SPU F42 Plus ipari szekcionált kapu sokféle sínvezetési variációt kínál a különleges beépítési szituációkhoz, mint pl. tetőkövető sínvezetés, mellyel a szekcionált garázskapu felvezethető a meredek tetők mentén is.

További információk az Ipari szekcionált kapuk brosúrában találhatók.

* Meghajtás-világítás nélkül

Kiemelkedő teljesítményjellemzők

ZERTIFIZIERT

Ha a garázs és a ház közvetlenül egymás mellett áll, ajánlott egy jól szigetelt garázskaput választani. A ThermoFrame tokcsatlakozás a duplafalú Hörmann szekcionált garázskapuk eddig is nagyon jó hőszigetelési tulajdonságait még jobbá teszi.

Ezzel Ön energiaköltségeket takaríthat meg.

Javított hőszigetelés ThermoFrame kerettel

Csak a Hörmann-nál

A kaputokkal együtt egyszerűen felszerelendő műanyag profil gondoskodik a tok és a téglafal hatásos hőhídmentességéről, és max. 15 %-kal* javítja a hőszigetelést. Ráadásul mindkét oldalt és a kapu felső részén lévő kiegészítő ajakos tömítések minimalizálják a fűtési energia kiáramlását a garázs belsejéből. Az opcionális ThermoFrame tokcsatlakozás minden Hörmann szekcionált garázskapuhoz kapható.

* duplafalú LPU 42 szekcionált garázskapunál, 5000 × 2125 mm-es méret esetén

Hőszigetelés

A vastag, hőszigetelt szendvicslamellák ugyanolyan jól szigetelnek mint egy téglafal. Ez azt jelenti, hogy Ön a garázsában sem pazarolja az energiát, és így pénzt takaríthat meg.

Hanggátlás

Az LPU lamellák kitűnő hanggátlása révén az utcai zaj (kb. 80 dB(A)) szobai hangerőre (kb. 55 dB(A)) csökkenthető. Így Ön a garázsban nyugodtan dolgozhat vagy ünnepelhet a vendégekkel.

Szélterhelés

Az LPU kapulamellák olyan stabilak, hogy az Ön kapuja akár az orkán erősségű, 120 km/h szélerősséget is kibírja. Ezáltal az Ön garázsa és minden, ami benne van, megfelelően védve van.

Tömítettség

Viharos eső esetén is megfelelően védve van a garázsa. A tok és a kapulap közötti, körbefutó tömítéseknek, valamint a lamellák közötti tömítéseknek köszönhetően zárt kapu esetén szinte semmilyen eső sem tud behatolni a garázsba.

Teljesítményjellemzők az EN 13241-1 Európa Szabvány szerint

Kaputípus	**Hőszigetelés**	**Hanggátlás**	**Szélterhelés**[5]	**Tömítettség**	
				Levegő	Víz
LPU 67 Thermo		R = kb. 25 dB	3. osztály	3. osztály [4]	3. osztály [3]
Lamella	U = 0,33 W/(m²·K)				
Kapulap	U = 0,49 W/(m²·K)				
Beépített kapu[1]	U = 1,0 W/(m²·K)				
LPU 42		R = kb. 25 dB	3. osztály	3. osztály [4]	3. osztály [3]
Lamella	U = 0,5 W/(m²·K)				
Kapulap	U = 0,9 W/(m²·K)				
Beépített kapu[1]	U = 1,4 W/(m²·K)				
LTE 42		R = kb. 20 dB	2. osztály	0. osztály [2]	0. osztály [2]
Kapulap	U = 6,0 W/(m²·K)				
Beépített kapu[1]	U = 6,5 W/(m²·K)				
LTH			3. osztály	0. osztály [2]	0. osztály [2]
Kapulap	U = 2,5 W/(m²·K)				
Beépített kapu[1]	U = 3,0 W/(m²·K)				

[1] Az U-értékek üvegezés nélküli beépített kapukra érvényesek, 5000 × 2125 mm-es méret esetén
[2] Szellőzőrésekkel ellátott kapuk, kívánságra 2. – 3. osztály
[3] 70 Pa víznyomásig
[4] Kazettás és L-bordás kapura érvényes (S-, M-, D- vagy T-bordás LPU 42 kapuk: 2. osztály)
[5] magasabb szélterhelési osztályok külön kérésre

LPU 67 Thermo, LPU 42, LTE 42 kaputípusok

Mérettartomány [1]

Kapumagasság (RM)	2250	2375	2500	2625	2750	3000	3250	3500	3750	4000	4250	4500	4750	5000	5250	5500	6000
3000						●											
2875																	
2750			●		●												
2625																	
2500			●		●	●								●			
2375			●		●	●								●			
2250		●	●		●	●	●	●	●	●	●	●	●	●		●	●
2125	●	●	●	●	●	●	●	●	●	●	●	●	●	●		●	●
2080		●	●														
2000	●	●	●		●	●	●	●	●	●	●	●	●	●		●	●
1875	●	●	●														

Kapuszélesség (LZ)

Garázsbelméret (GIM)	2430	2555	2680	2805	2930	3180	3430	3680	3930	4180	4430	4680	4930	5180	5430	5680	6180

Garázsbelméret (GIM)

Felújítási méretek [2]

Kapumagasság (RM)	2190	2315	2440	2940
2205		●	●	
2080	●	●	●	●
1955	●	●	●	

LZ

	2370	2495	2620	3120

GIM

● = szállítható szabványméretek, a kaputípustól és a kapumotívumtól függően

[1] LPU 67 Thermo kapu csak egyedi méretekben, max. 5000 mm kapuszélességig szállítható, az SPU F42 Plus kapu max. 7000 × 5000 mm-es méretig szállítható

[2] nem lehetséges Decograin felületű kazettás kapuknál, illetve tömörfa kapuknál

Sínvezetések mérettartománya

Kapumagasság (RM)	Z-sínvezetés min. DE *	Z-sínvezetés LDH **	N-sínvezetés min. DE *	N-sínvezetés LDH	L-sínvezetés min. DE *	L-sínvezetés LDH ***
Meghajtással						
3000			3210	3000	3115	2970
2875			3085	2875	2990	2845
2750			2960	2750	2865	2720
2625	2740	2595	2835	2625	2740	2595
2500	2615	2470	2710	2500	2615	2470
2375	2490	2345	2585	2375	2490	2345
2250	2365	2220	2460	2250	2365	2220
2125	2240	2095	2335	2125	2240	2095
2000	2115	1970	2210	2000	2115	1970
1875	1990	1845	2085	1875	1990	1845
kézi működtetéssel						
3000			3210	2950	3100	2900
2875			3085	2825	2975	2775
2750			2960	2700	2850	2650
2625	2725	2545	2835	2575	2725	2525
2500	2600	2420	2710	2450	2600	2400
2375	2475	2295	2585	2325	2475	2275
2250	2350	2170	2460	2200	2350	2150
2125	2225	2045	2335	2075	2225	2025
2000	2100	1920	2210	1950	2100	1900
1875	1975	1795	2085	1825	1975	1775

Felújítási méretek

Kapumagasság (RM)	Z-sínvezetés min. DE**	Z-sínvezetés LDH
Meghajtással		
2205	2320	2175
2080	2195	2050
1955	2070	1925
kézi működtetéssel		
2205	2305	2125
2080	2180	2000
1955	2055	1875

* ThermoFrame és meghajtás esetén: lásd a tervezői segédletet

** LPU 67 Thermo: LDH – 25 mm

*** LPU 42: LZ > 3010 mm = LDH – 50 mm LPU 67 Thermo: LZ < 3000 mm = LDH – 25 mm, LZ > 3010 mm = LDH – 75 mm

Méretek mm-ben

Sínvezetések

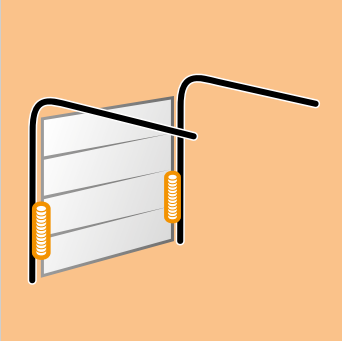

Z-sínvezetés

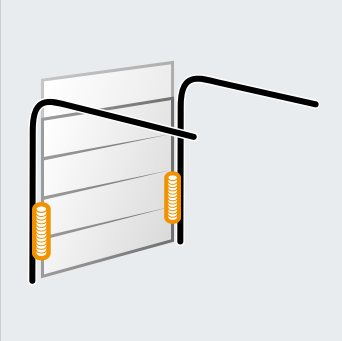

BZ-sínvezetés

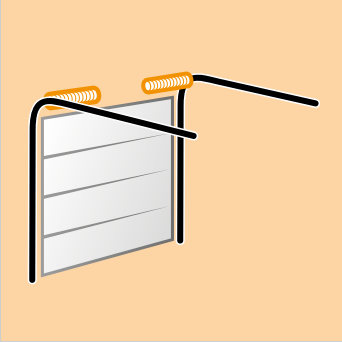

N-sínvezetés

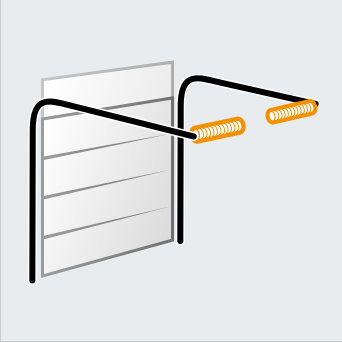

BL-sínvezetés

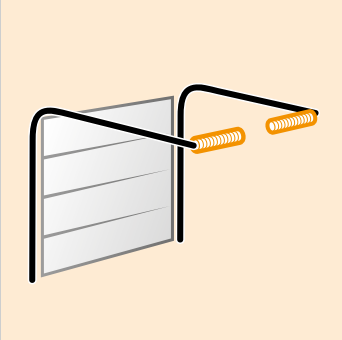

L-sínvezetés

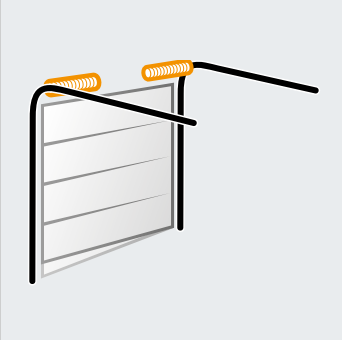

SN-sínvezetés

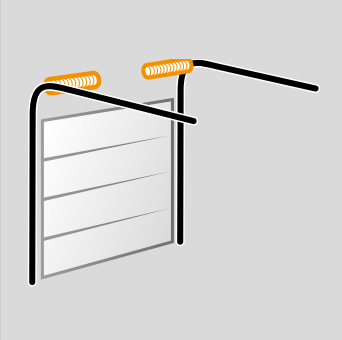

H-sínvezetés

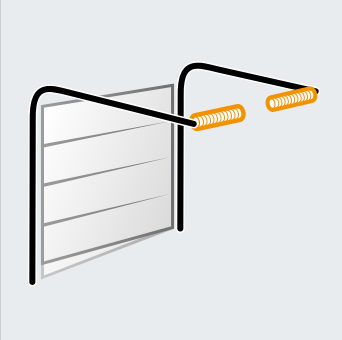

SL-sínvezetés

Magyarázatok

Amennyiben magas sínvezetésű kapuk iránt érdeklődik, keresse fel a Hörmann szakkereskedőket.

LZ	Szabad tokbelméret
RM	Rasztermagasság
DE	Födémmagasság **Megjegyzés:** A napfénynek tartósan kitett sötét színű kapuknál a meghajtást 40 mm-rel magasabbra kell szerelni
LDH	Szabad áthajtó-magasság
GIM	Garázsbelméret
ET	Benyúlási mélység

Sínvezetések

Z-sínvezetés (nem lehetséges LTH 42 kapuhoz)
Húzórugós sínvezetés, húzórugókkal
Szélesség max. 3000 mm
Max. magasság 2625 mm / 2500 mm
(LPU 67 Thermo)

N-sínvezetés
Normál sínvezetés, torziórugókkal
Szélesség max. 6000 mm
Magasság max. 3000 mm

L-sínvezetés
Alacsony sínvezetés, torziórugókkal
Szélesség max. 6000 mm
Magasság max. 3000 mm

H-sínvezetés (LPU 67 Thermo kapuhoz nem lehetséges)
Magasra vezetett sínvezetés, torziórugókkal
Szélesség max. 5500 mm
Magasság max. 3000 mm

BZ-sínvezetés (LPU 67 Thermo kapuhoz nem lehetséges)
Húzórugós sínvezetés, a kapuval egy síkot alkotó blendével
Szélesség max. 3000 mm
Magasság max. 3189 mm

BL-sínvezetés (LPU 67 Thermo kapuhoz nem lehetséges)
Alacsony sínvezetés, torziórugókkal és a kapuval egy síkot alkotó blendével
Szélesség max. 4000 mm
Magasság max. 3520 mm

SN-sínvezetés (csak LPU 42 esetén)
Normál sínvezetés torziórugós technikával, ferde alsó lamellával (max. 300 mm magasságkülönbséghez)
Szélesség max. 4500 mm
Magasság max. 3000 mm

SL-sínvezetés (csak LPU 42 esetén)
Normál sínvezetés torziórugós technikával, magasra vezetett futósínnel és ferde alsó lamellával (max. 300 mm magasságkülönbséghez)
Szélesség max. 4500 mm
Magasság max. 3000 mm

További információkat a tervezői segédletben talál vagy ha kérdése van, keresse fel a Hörmann kereskedőket.

Vízszintes metszet

Z-sínvezetés	N-sínvezetés	L-sínvezetés	H-sínvezetés*

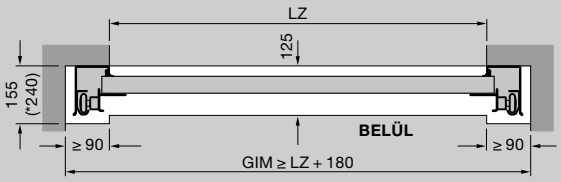

Z-, N- és L-sínvezetés használata

Meghajtás teljes hossza (W)		Z-sínvezetés	N-sínvezetés	L-sínvezetés
Automata garázskapuk				
Max. kapumagasság	2125 (K)	3200	3200*	3200
	2250 (K)		3200**	
	2375 (M)	3450	3450*	3450
	2500 (M)		3450**	
	2625 (L)	4125		
	3000 (L)		4125	4125

* LPU 67 Thermo
** LPU 42, LTE 42

Függőleges metszetek

Z-sínvezetés

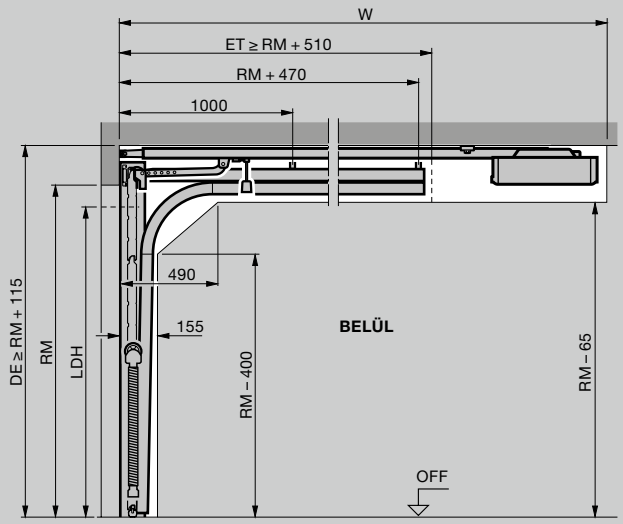

N-sínvezetés

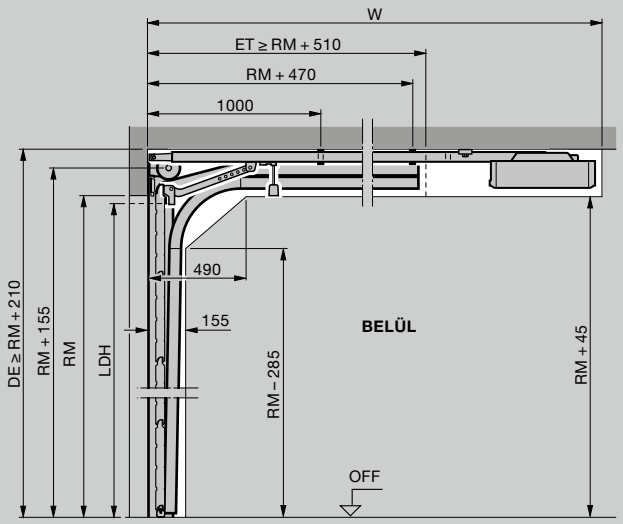

L-sínvezetés

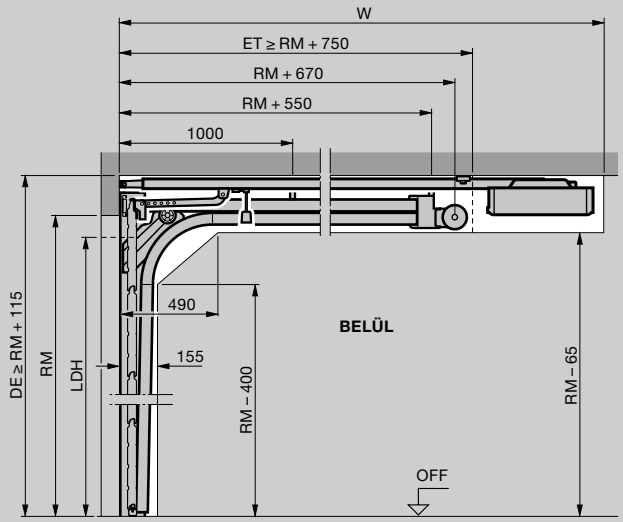

H-sínvezetés

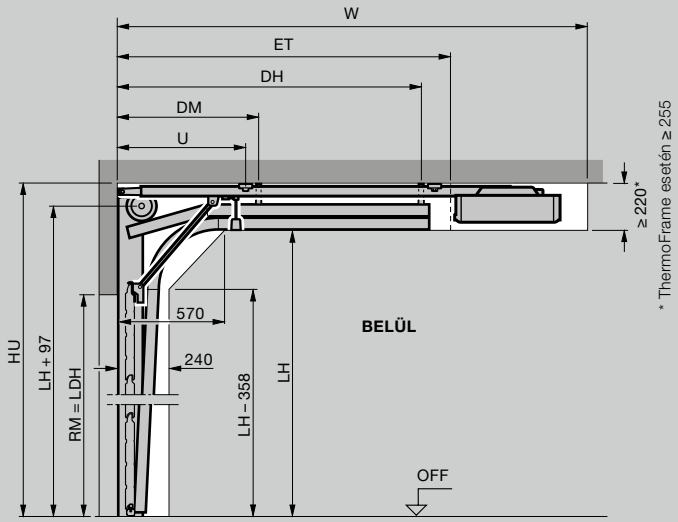

Méretek mm-ben

Egy síkot alkotó blende használata

Meghajtás teljes hossza (W)		BZ-sínvezetés	BL-sínvezetés
Automata garázskapuk			
Max. kapumagasság	2125 (K)	3272	3272
	2375 (M)	3522	3522
	2625 (L)	4197	
	3000 (L)		4197

Függőleges metszetek

BZ-sínvezetés **BL-sínvezetés** **szemöldök nélkül**

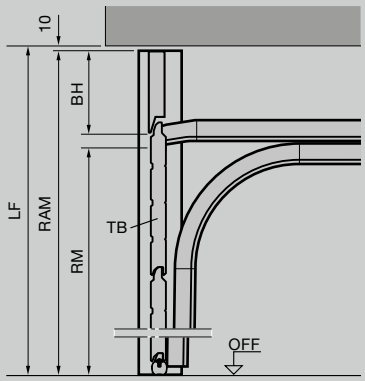

BZ-sínvezetés **BL-sínvezetés** **szemöldökkel**

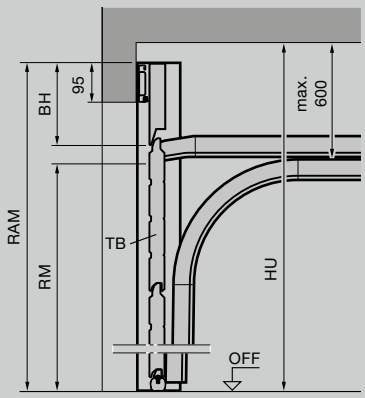

Méretek mm-ben

Magyarázatok

Meghajtássínek

K Rövid sín
M Közepes sín
L Hosszú sín

Sínvezetések

Z Húzórugós sínvezetés
N Normál sínvezetés
L Alacsony sínvezetés
H Magasra vezetett sínvezetés
BZ Húzórugós sínvezetés egy síkot alkotó blendével
BL Alacsony sínvezetés egy síkot alkotó blendével

Rendelési méret

LZ Szabad tokbelméret
RM Rasztermagasság
RAM Keretkülméret (egy síkot alkotó blende esetén)
min. = RM + 190 mm
max. = RM + (kapu lamellamagassága
W Meghajtás teljes hossza
LF Szabad készméret

DE Födémmagasság
Megjegyzés: A napfénynek tartósan kitett sötét színű kapuknál a meghajtást 40 mm-rel magasabbra kell szerelni

LDH Szabad áthajtó-magasság
lásd a 94. oldal táblázatát

GIM Garázsbelméret
ET Benyúlási mélység
TB Kapulap
BH Blendemagasság
LH Futósínmagasság az aljzattól
DM Középső födémfüggeszték
DH Hátsó födémfüggeszték
OFF Kész padlószint felső síkja

Megjegyzés
A szekcionált kapuk beépítése előtt a kapu nyílásának és a garázs aljzatának készen kell lennie. A kapu beépítéséhez szükséges teret vezetékektől, hőlégfúvóktól, stb. okvetlenül szabadon kell tartani.

További információkat a tervezői segédletben talál vagy ha kérdése van, keresse fel a Hörmann kereskedőket.

Személybejárós kapuk bordás kivitelben

Mérettartomány

Kapumagasság (RM)	2250	2375	2500	2750	3000	3250	3500	3750	4000
3000									
2875	○	○	○	○	○	○	○	○	○
2750									
2625	○	○	○	○	○	○	○	○	○
2500									
2375									
2250									
2205									
2125									
2080									
2000									
1955									
1875									

Kapuszélesség (LZ)

Bordás személybejáró-ajtók

Szabad átjárómagasság üvegezés nélkül	**Szabad átjárómagasság** üvegezéssel	**Kilincsmagasság** aljzattól
1955	1955	831
1871	1871	799
2155	2155	906
2055	2055	868
1955	1955	831
1855	1855	793
2123	2203	924
2075	2155	906
1999	2079	877
1955	2035	861
1875	1955	831
1827	1907	813
1747	1827	782

Személybejárós kapuk kazettás kivitelben

Mérettartomány

Kapumagasság (RM)	2250	2500	2750	3000	3250	3500	3750	4000
3000								
2875	□	□	□	□	□	□	□	□
2750	□	□	□	□	□	□	□	□
2625	□	□	□	□	□	□	□	□
2500								
2375								
2250								
2205	□	□	□	□	□	□	□	□
2125								
2080	□	□	□	□	□	□	□	□
2000								
1955	□	□	□	□	□	□	□	□

Kapuszélesség (LZ)

Kazettás személybejáró-ajtók

Szabad átjárómagasság	**Kilincsmagasság** aljzattól
1955	831
1871	799
2155	906
2055	868
1955	831
1855	793
2203	924
2155	906
2079	877
2035	861
1955	831
1907	813

○ = nem lehetséges Decograin, Micrograin, Sandgrian és Silkgrain esetén
□ = nem lehetséges Decograin esetén

Méretek mm-ben

Vízszintes metszet

N-sínvezetés	L-sínvezetés

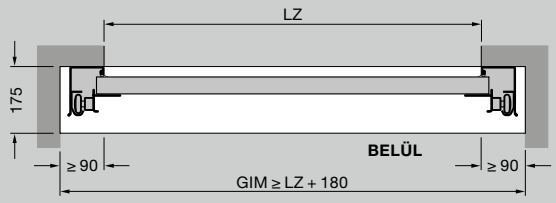

Függőleges metszetek

N-sínvezetés

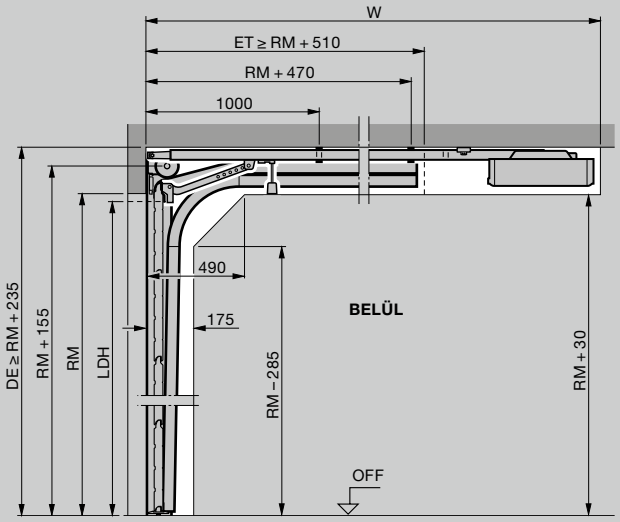

L-sínvezetés

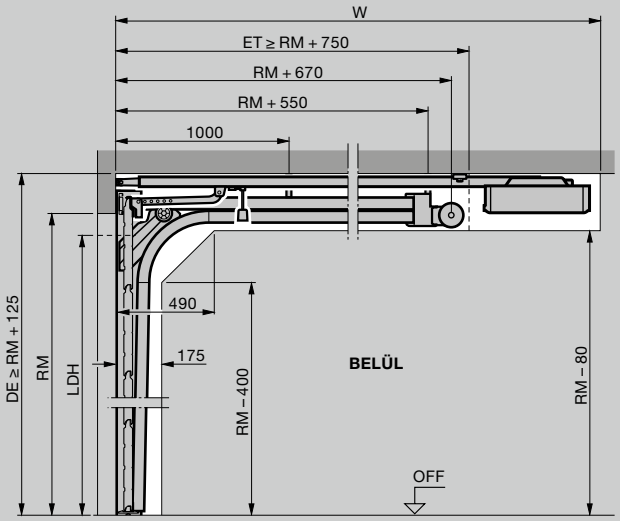

Méretek mm-ben

Magyarázatok

Sínvezetések

N	Normál sínvezetés
L	Alacsony sínvezetés

Rendelési méret

LDB	Szabad átjárószélesség
LDH	Szabad átjárómagasság
LZ	Szabad tokbelméret
RM	Rasztermagasság
W	Meghajtás teljes hossza
DE	Födémmagasság

N-sínvezetés:
Kézi működtetés esetén ≥ RM + 220 mm
Meghajtással ≥ RM + 235 mm
ThermoFrame és meghajtás alkalmazása esetén ≥ RM + 255 mm

L-sínvezetés:
Kézi működtetés esetén ≥ RM + 125 mm
Meghajtással ≥ RM + 125 mm
ThermoFrame és meghajtás alkalmazása esetén ≥ RM + 145 mm

N-sínvezetés:
Kézi működtetés esetén = RM – 160 mm
Meghajtással = RM – 100 mm

L-sínvezetés:
Kézi működtetés esetén = RM – 160 mm
Meghajtással = RM – 160 mm

GIM	Garázsbelméret
ET	Benyúlási mélység
OFF	Kész padlószint felső síkja

ThermoFrame alkalmazása esetén
ThermoFrame alkalmazása esetén
LDB = LZ – 12 mm
ThermoFrame és tokburkolat alkalmazása
LDB = LZ – 15 mm

Megjegyzés
A nyílásmagasságnak nem szabad kisebbnek lenni, mint a kapu rendelési mérete (RM), mert különben a személybejáró-ajtót nem lehet kinyitni.

További információkat a tervezői segédletben talál vagy ha kérdése van, keresse fel a Hörmann kereskedőket.

Vízszintes metszetek

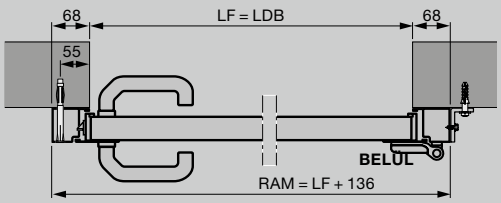

Alumínium blokktokos mellékajtó, 1. profiltípussal
Beépítés a nyílás mögé

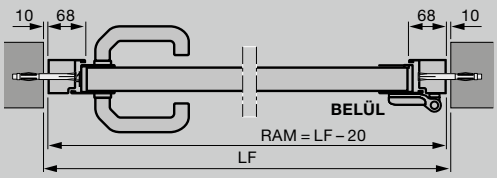

Alumínium blokktokos mellékajtó, 2. profiltípussal
Beépítés a nyílásba

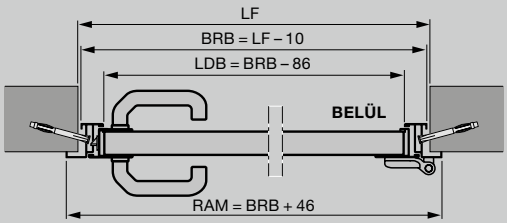

Alumínium saroktokos mellékajtó, 1. vagy 2. profiltípussal
Belső oldalra szerelt

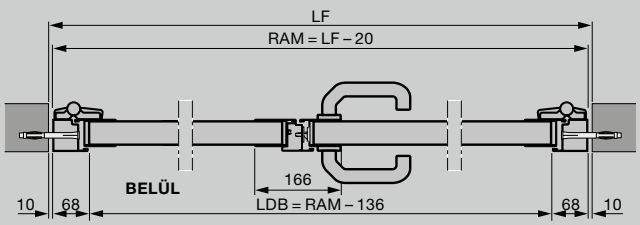

Alumínium blokktokos, 2-szárnyú mellékajtó, 2. profiltípussal
Beépítés a nyílásba

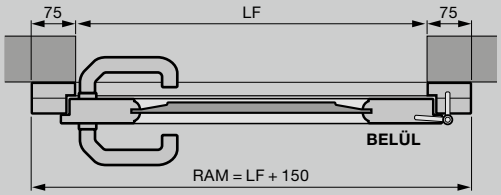

Tömörfa mellékajtók
Beépítés a nyílás mögé

■ **ÚJ**

- 2-szárnyú mellékajtó aszimmetrikus szárnyosztással
- 2-szárnyú mellékajtó, befelé nyíló

Függőleges metszetek

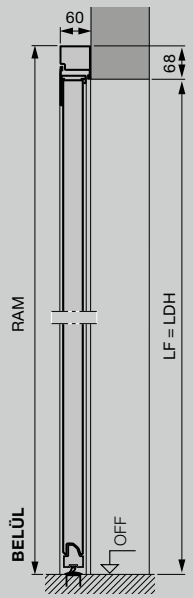

Alumínium blokktokos
mellékajtó, 2. profiltípussal
Beépítés a nyílás mögé

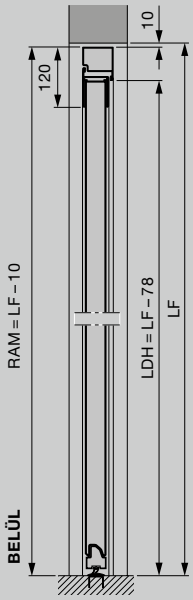

Alumínium blokktokos
mellékajtó, 2. profiltípussal
Beépítés a nyílásba

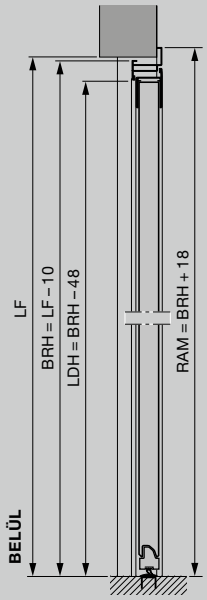

Alumínium saroktokos
mellékajtó, 2. profiltípussal
Kívülre szerelt

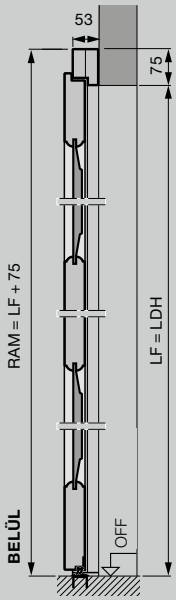

Tömörfa mellékajtók
Beépítés a nyílás mögé

Méretek mm-ben

Acél mellékajtók

1. profiltípus (beépítés a nyílás mögé) S-, M-, L-bordás, S-kazettás, blokktokos

Szabad falnyílásméret	Rendelési méret = RAM	Kilincsmagasság* az aljzattól	B – lamellamagasság
855 – 875 × 1990 – 2000	990 × 2058	955	500
855 – 875 × 2115 – 2125	990 × 2183	1010	531
980 – 1000 × 1990 – 2000	1115 × 2058	955	500
980 – 1000 × 2115 – 2125	1115 × 2183	1010	531

2. profiltípus (beépítés a nyílás mögé) S-, M-, L, D-, T-bordás, S-kazettás, blokktok

Szabad falnyílásméret	Rendelési méret = RAM	Kilincsmagasság* az aljzattól	B – lamellamagasság
855 – 875 × 1990 – 2000	990 × 2058	1050	500
855 – 875 × 2115 – 2125	990 × 2183	1050	531
980 – 1000 × 1990 – 2000	1115 × 2058	1050	500
980 – 1000 × 2115 – 2125	1115 × 2183	1050	531

2. profiltípus (beépítés a nyílásba) S-, M-, L, D-, T-bordás, S-kazettás, blokktok

Szabad falnyílásméret	Rendelési méret = RAM	Kilincsmagasság* az aljzattól	B – lamellamagasság
875 × 2000	855 × 1990	1050	500
875 × 2125	855 × 2115	1050	531
1000 × 2000	980 × 1990	1050	500
1000 × 2125	980 × 2115	1050	531

1. profiltípus (csak befelé nyíló, belső oldali szerelésű) S-, M-, L-bordás, S-kazettás, saroktokos

Rendelési méret = BRM	Kilincsmagasság* az aljzattól	B – lamellamagasság
875 × 2000	955	500
875 × 2125	1010	531
1000 × 2000	955	500
1000 × 2125	1010	531

2. profiltípus (belső vagy külső oldali szerelésű) S-, M-, L-, D-, T-bordás, saroktokos

Rendelési méret = BRM	Kilincsmagasság* az aljzattól	B – lamellamagasság
875 × 2000	1050	500
875 × 2125	1050	531
1000 × 2000	1050	500
1000 × 2125	1050	531

Tömörfa mellékajtók

Rendelési méret = RAM	Szabad falnyílásméret	Kilincsmagasság* az aljzattól
Beépítés a nyílás mögé (S-, M-, L-bordás, kazettás)		
1005 × 2190	855 – 875 × 2115 – 2125	1050
1130 × 2190	980 – 1000 × 2115 – 2125	1050
Beépítés a nyílás mögé (401, 403, 404, 405 jelű motívum)		
1130 × 2190	980 – 1000 × 2115 – 2125	1050

Méretek mm-ben

Magyarázatok

P1	1. profiltípus (keskeny szárnykeret)
P2	2. profiltípus (széles szárnykeret)
LDB	Szabad átjárószélesség
LDH	Szabad átjárómagasság
RAM	Keretkülméret
LF	Szabad készméret
BRM	Névleges méret (BR)
BRB	Névleges szélességi méret
BRH	Névleges magassági méret
OFF	Kész padlószint felső síkja

Egyedi méretek
1-szárnyú mellékajtók külön kérésre
2-szárnyú mellékajtók:
1330 – 2500 × 1960 – 2558 mm

* Az egyedi méretek kilincsmagasságait a tervezői segédletben találja.

További információkat a tervezői segédletben talál vagy ha kérdése van, keresse fel a Hörmann kereskedőket.

HORMANN

Tapasztalja meg a Hörmann minőséget új építésnél és felújításnál egyaránt

A Hörmann-nal mindig biztosra mehet. Gondosan egymásra hangolt megoldásokat kínálunk Önnek magas funkcionalitású, kiváló minőségű termékekkel.

- **Garázskapuk**
  Harmonizálva az egyéni építészeti stílussal: billenő- vagy szekcionált kapu, acélból vagy fából.
- **Kapu- és ajtómeghajtások**
  Élvezze a magas fokú kényelmet és a betörésgátlás biztonságát Hörmann garázskapu- és udvarikapu-meghajtásokkal. A Hörmann ajtómeghajtásokkal otthonában is élvezheti ezt a kényelmet.
- **Bejárati ajtók**
  Minden szükséglethez és igényhez megtalálja átfogó bejáratiajtó-programunkban a kívánságának megfelelő ajtómotívumot.
- **Acélajtók**
  Megbízható ajtók a ház minden helyiségéhez, a pincétől a padlásig.
- **Tokok**
  Válasszon átfogó programunkból új építéshez, bővítéshez és felújításhoz.

Garázskapuk és kapumeghajtások

Thermo65 / Thermo46 házbejárati-ajtó

Acélajtók

Hörmann: Minőség kompromisszumok nélkül

Hörmann KG Amshausen, Németország

Hörmann KG Antriebstechnik, Németország

Hörmann KG Brandis, Németország

Hörmann KG Brockhagen, Németország

Hörmann KG Dissen, Németország

Hörmann KG Eckelhausen, Németország

Hörmann KG Freisen, Németország

Hörmann KG Ichtershausen, Németország

Hörmann KG Werne, Németország

Hörmann Alkmaar B.V., Hollandia

Hörmann Legnica Sp. z o.o., Lengyelorzág

Hörmann Beijing, Kína

Hörmann Tianjin, Kína

Hörmann LLC, Montgomery IL, USA

Hörmann Flexon LLC, Burgettstown PA, USA

Shakti Hörmann Pvt. Ltd., India

A nemzetközi piacon egyedülállóan a Hörmann cég az, amely a fontosabb nyílászárók teljes palettáját kínálja. A termékeket szakosodott gyáregységekben, a legújabb műszaki megoldásokat alkalmazva gyártják. A sűrű európai értékesítési- és szervizhálózatnak, továbbá az amerikai és ázsiai képviseletnek köszönhetően mindenütt az Önök megbízható, nemzetközi partnerei vagyunk a nyílászárók piacán. Jelszavunk: Minőség kompromisszumok nélkül.

GARÁZSKAPUK

MOZGATÓK

IPARI KAPUK

RAKODÁSTECHNIKA

AJTÓK

TOKOK

2017.07. havi kiadás / nyomtatás 2017.09 / HF 85184 HU / PDF www.hoermann.com

HÖRMANN